МИНИСТЕРСТВО ВНУТРЕННИХ ДЕЛ РОССИЙСКОЙ ФЕДЕРАЦИИ

П Р И К А З

0 227704 525275
СЭД МВД России

«1» сентября 2026 г. № 683

Москва

О внесении изменений в Порядок организации подготовки кадров для замещения должностей в органах внутренних дел Российской Федерации, утвержденный приказом МВД России от 2 февраля 2024 г. № 44

МИНИСТЕРСТВО ЮСТИЦИИ РОССИЙСКОЙ ФЕДЕРАЦИИ
ЗАРЕГИСТРИРОВАНО
Регистрационный № 88681
от "8" октября 2026 г.

В соответствии с частью 1[1] статьи 29 Федерального закона от 4 декабря 2007 г. № 329-ФЗ «О физической культуре и спорте в Российской Федерации», частями 2 и 6 статьи 19, частями 9 и 18 статьи 76 Федерального закона от 30 ноября 2011 г. № 342-ФЗ «О службе в органах внутренних дел Российской Федерации и внесении изменений в отдельные законодательные акты Российской Федерации», пунктом 1 Положения о Министерстве внутренних дел Российской Федерации, утвержденного Указом Президента Российской Федерации от 21 декабря 2016 г. № 699, и в целях совершенствования деятельности по организации подготовки кадров для замещения должностей в органах внутренних дел Российской Федерации –

П Р И К А З Ы В А Ю:

Внести изменения в Порядок организации подготовки кадров для замещения должностей в органах внутренних дел Российской Федерации, утвержденный приказом МВД России от 2 февраля 2024 г. № 44[1], согласно прилагаемому Перечню.

Министр
генерал полиции Российской Федерации В. Колокольцев

[1] Зарегистрирован Минюстом России 12 марта 2024 г., регистрационный № 77488.

Приложение
к приказу МВД России
от 01.09.2026 № 683

П Е Р Е Ч Е Н Ь

изменений, вносимых в Порядок организации подготовки кадров для замещения должностей в органах внутренних дел Российской Федерации, утвержденный приказом МВД России от 2 февраля 2024 г. № 44

1. Дополнить пунктом 4^1 следующего содержания:

«4^1. Подразделения по работе с личным составом территориальных органов МВД России на окружном, межрегиональном и региональном уровнях при обращении образовательных организаций МВД России, центров профессиональной подготовки территориальных органов МВД России на окружном, межрегиональном, региональном уровнях согласовывают и организуют в соответствии с учебным расписанием выполнение требований к обеспечению условий для проведения практических занятий по направлениям оперативно-служебной деятельности органов внутренних дел со слушателями, проходящими обучение по программам профессиональной подготовки, в подразделениях, входящих в структуру территориального органа МВД России (привлечение представителей структурных подразделений, предоставление необходимых для занятий оснащенных зданий, строений, сооружений, помещений и территорий, а также определение места, времени и порядка проведения занятий, прибытия и убытия обучающихся, взаимодействие ответственных за организацию мероприятия лиц).».

2. В подпункте 12.5 пункта 12, подпункте 137.1 пункта 137, подпунктах 154.1 и 154.2 пункта 154 слова «первый заместитель» заменить словами «первые заместители».

3. В пункте 34 слова «в течение пяти рабочих дней» заменить словами «в течение 7 рабочих дней».

4. В пункте 62 слова «не позднее трех рабочих дней» заменить словами «в течение 7 рабочих дней».

5. Подпункт 77.4 пункта 77 изложить в следующей редакции:

«77.4. Направляют в ГУРЛС МВД России:

77.4.1. В первом полугодии года приема на обучение ежемесячно не позднее 5 числа сведения о ходе выполнения предельных цифр приема в образовательные (научные) организации МВД России (рекомендуемый образец приведен в приложении № 3 к настоящему Порядку). Сведения представляются по каждой образовательной (научной) организации МВД России, каждой специальности (направлению подготовки) и каждой специализации (направленности образовательной программы), указанным в предельных цифрах приема.

77.4.2. Ежегодно до 1 сентября сведения о назначении выпускников Академии управления МВД России, прибывших для дальнейшего прохождения службы (проходящих службу) после получения образования в текущем году (рекомендуемый образец приведен в приложении № 6[1] к настоящему Порядку).».

6. Пункт 78 дополнить подпунктами 78.1[1] – 78.1[3] следующего содержания:

«78.1[1]. Организуют подготовку кадров в соответствии с основными общеобразовательными программами, программами среднего профессионального образования и программами высшего образования, в состав которых включаются рабочие программы воспитания и календарные планы воспитательной работы[2], разрабатываемые на основе рекомендуемой рабочей программы воспитания и рекомендуемого календарного плана воспитательной работы, утвержденных ГУРЛС МВД России.

78.1[2]. При отсутствии рекомендуемой рабочей программы воспитания и рекомендуемого календарного плана воспитательной работы, утвержденных ГУРЛС МВД России, образовательные организации МВД России в соответствии с федеральными государственными образовательными стандартами разрабатывают рабочую программу воспитания и календарный план воспитательной работы самостоятельно.

78.1[3]. Рабочие программы воспитания и календарные планы воспитательной работы перерабатываются образовательными организациями МВД России в течение двух месяцев со дня поступления рекомендуемой рабочей программы воспитания и рекомендуемого календарного плана воспитательной работы, утвержденных ГУРЛС МВД России.».

7. Подпункт 78.1[1] пункта 78 дополнить сноской 2 следующего содержания:

«[2] Часть 1 статьи 12[1], часть 6 статьи 26 Закона об образовании.».

8. Пункт 81 изложить в следующей редакции:

«81. Обучающийся по его ходатайству перераспределяется[1] для прохождения службы в орган, организацию, подразделение МВД России, не направлявший его на обучение:

81.1. Из числа курсантов, слушателей:

81.1.1. С разрешения заместителя Министра, ответственного за деятельность образовательных организаций МВД России, которое поступило в образовательную организацию высшего образования МВД России за месяц до начала итоговой (государственной итоговой) аттестации с уведомлением органа, организации, подразделения МВД России, направившего его на обучение (для назначения на должности постоянного состава образовательной организации высшего образования МВД России по окончании обучения).

81.1.2. С согласия органа, организации, подразделения МВД России, направлявшего его на обучение, которое поступило в образовательную организацию высшего образования МВД России до начала итоговой (государственной итоговой) аттестации.

81.1.3. С уведомлением органа, организации, подразделения МВД России, направившего его на обучение, в соответствии с подпунктами 88.3 – 88.5, 88.6.1 и 88.6.2 пункта 88 Порядка организации прохождения службы.

81.2. Из числа адъюнктов по решению ученого совета (научно-технического совета) образовательной (научной) организации МВД России, при условии представления диссертации на соискание ученой степени кандидата наук к защите и определения ее даты (для назначения на должности постоянного состава образовательной (научной) организации МВД России по окончании обучения).».

9. В пункте 116 слова «не позднее семи рабочих дней» заменить словами «в течение 7 рабочих дней».

10. В пункте 122 слова «в подпунктах 117.1, 117.3 и 117.4 пункта 117» заменить словами «в пункте 117».

11. В пункте 124:

11.1. В подпункте 124.1 слова «первый заместитель» заменить словами «первые заместители».

11.2. В подпункте 124.5.1 слова «подразделений по охране объектов органов внутренних дел» заменить словами «подразделений по обеспечению мер безопасности и антитеррористической защищенности объектов органов внутренних дел», слова «первый заместитель» заменить словами «первые заместители».

12. В пункте 125 слова «видов и разделов» исключить.

13. В пункте 128 после слова «организациям,» дополнить словами «сотрудники учебного центра (филиала) Сибирского юридического института МВД России в г. Манагуа».

14. В пункте 133:

14.1. Подпункт 133.2 дополнить предложением следующего содержания:

«Для сотрудников подразделений центрального аппарата МВД России, организаций МВД России, находящихся в ведении Министра, органов и организаций МВД России, ответственность за деятельность которых несут первые заместители и заместители Министра, периодичность определяется Министром.».

14.2. Дополнить подпунктом 133.6[1] следующего содержания:

«133.6[1]. Занятия с сотрудниками, не являющимися сотрудниками полиции, привлекаемыми к выполнению обязанностей, возложенных на полицию[1].».

15. Подпункт 133.6[1] пункта 133 дополнить сноской 1 следующего содержания:

«[1] Статья 32 Федерального закона от 7 февраля 2011 г. № 3-ФЗ «О полиции».».

16. Подпункты 150.2 и 150.3 пункта 150 после слова «Сотрудники» дополнить словами «и работники».

17. Пункт 160 изложить в следующей редакции:

«160. На практических занятиях по тактической подготовке при изучении приемов личной безопасности сотрудников при выполнении оперативно-служебных задач осваиваются умения и навыки по использованию средств активной обороны, в том числе палки специальной и щита, применению способов сковывания средствами ограничения подвижности (наручниками), связывания веревкой, брючным ремнем и проведения наружных досмотров, а также огнестрельного оружия.».

18. В абзаце первом пункта 164, подпунктах 164.1, 164.3, 164.6 – 164.10 пункта 164, абзаце первом пункта 165, подпунктах 167.4, 167.6 – 167.8 и пункте 168 слова «сковывания наручниками» заменить словами «сковывания средствами ограничения подвижности (наручниками)».

19. В подпункте 164.11 пункта 164, подпунктах 165.1 – 165.13 пункта 165 слова «Сковывание наручниками» заменить словами «Сковывание средствами ограничения подвижности (наручниками)».

20. В подпункте 166.3 пункта 166 слова «сковывание наручниками» заменить словами «сковывание средствами ограничения подвижности (наручниками)».

21. Пункты 172 и 173 изложить в следующей редакции:

«172. В органах, организациях, подразделениях МВД России учебные стрельбы (гранатометание) организуются и проводятся в соответствии с упражнениями стрельб (гранатометания), предусмотренными пунктами 276 – 290, пунктом 306 настоящего Порядка, и уровнями огневой подготовки со следующей периодичностью:

172.1. Для сотрудников, относящихся к базовому уровню:

172.1.1. Из пистолета – не реже одного раза в месяц, в том числе упражнения 5к и 8 – не реже одного раза в три месяца.

172.1.2. Из пистолета-пулемета – не реже одного раза в шесть месяцев.

172.1.3. Из автомата – не реже одного раза в шесть месяцев.

172.1.4. Из снайперской винтовки – не реже одного раза в шесть месяцев.

172.1.5. Из карабина – не реже одного раза в шесть месяцев.

172.1.6. Метание ручных гранат – не реже одного раза в год.

172.2. Для сотрудников, относящихся к усиленному уровню:

172.2.1. Из пистолета – не реже одного раза в две недели, в том числе упражнения 5к и 8 – не реже одного раза в три месяца.

172.2.2. Из бесствольного пистолета – не реже одного раза в год.

172.2.3. Из пистолета-пулемета – не реже одного раза в шесть месяцев.

172.2.4. Из автомата – не реже одного раза в шесть месяцев.

172.2.5. Из пулемета и крупнокалиберного пулемета – не реже одного раза в шесть месяцев.

172.2.6. Из снайперской винтовки – не реже одного раза в квартал.

172.2.7. Из карабина – не реже одного раза в четыре месяца.

172.2.8. Метание ручных гранат – не реже одного раза в год.

172.3. Для сотрудников, относящихся к специальному уровню:

172.3.1. Из пистолета – еженедельно.

172.3.2. Из бесствольного пистолета – не реже одного раза в год.

172.3.3. Из пистолета-пулемета – не реже одного раза в месяц.

172.3.4. Из автомата – не реже одного раза в месяц.

172.3.5. Из пулемета и крупнокалиберного пулемета – не реже одного раза в месяц.

172.3.6. Из снайперской винтовки – не реже одного раза в месяц.

172.3.7. Из карабина – не реже одного раза в четыре месяца.

172.3.8. Из гранатомета (огнемета) – не реже одного раза в шесть месяцев.

172.3.9. Метание ручных гранат – не реже одного раза в год.

172.3.10. Из ножа разведчика стреляющего – не реже одного раза в год.

172.3.11. Из подводного оружия – не реже одного раза в год.

173. Учебные стрельбы (гранатометание) из оружия, указанного в подпунктах 172.1.2, 172.1.4, 172.1.5, 172.2.2, 172.2.3, 172.2.5 – 172.2.7, 172.3.2, 172.3.3, 172.3.5 – 172.3.8, 172.3.10, 172.3.11 пункта 172 настоящего Порядка, проводятся с сотрудниками, за которыми оно закреплено.».

22. Пункты 175 и 176 изложить в следующей редакции:

«175. Контрольными упражнениями стрельб являются:

175.1. Для сотрудников, относящихся к базовому уровню:

175.1.1. Упражнения 5 и 6 стрельб из пистолета.

175.1.2. Упражнение 6 стрельб из автомата.

175.2. Для сотрудников, относящихся к усиленному уровню:

175.2.1. Упражнения 5, 6 и 7 стрельб из пистолета.

175.2.2. Упражнение 2 стрельб из бесствольного пистолета.

175.2.3. Упражнение 6 стрельб из пистолета-пулемета.

175.2.4. Упражнение 8 стрельб из автомата.

175.2.5. Упражнение 3 стрельб из пулемета.

175.2.6. Упражнение 5 стрельб из крупнокалиберного пулемета.

175.2.7. Упражнение 5 стрельб из снайперской винтовки.

175.2.8. Упражнение 4 стрельб из карабина.

175.3. Для сотрудников, относящихся к специальному уровню:

175.3.1. Упражнения 5, 10, 13, 16 и 17 стрельб из пистолета.

175.3.2. Упражнение 2 стрельб из бесствольного пистолета.

175.3.3. Упражнения 8, 10, 11 и 12 стрельб из пистолета-пулемета.

175.3.4. Упражнения 8 и 12 стрельб из автомата.

175.3.5. Упражнение 3 стрельб из пулемета.

175.3.6. Упражнение 5 стрельб из крупнокалиберного пулемета.

175.3.7. Упражнения 5 и 6 стрельб из снайперской винтовки.

175.3.8. Упражнение 4 стрельб из карабина.

175.3.9. Упражнение 2 стрельб из ножа разведчика стреляющего.

175.3.10. Упражнение 3 стрельб из специального подводного пистолета.

175.3.11. Упражнения 2 и 3 стрельб из автомата подводного специального.

176. Контрольные упражнения стрельб, предусмотренные подпунктами 175.1.2, 175.2.2, 175.2.3, 175.2.5 – 175.2.8, 175.3.2, 175.3.3, 175.3.5 – 175.3.11 пункта 175 настоящего Порядка, выполняются сотрудниками, за которыми закреплено указанное оружие.».

23. Дополнить пунктом 198^1 следующего содержания:

«198^1. В положении «У бедра» автомат (пулемет, снайперская винтовка, карабин) удерживается двумя руками дульной частью в направлении мишеней горизонтально, при этом приклад оружия касается бедра.».

24. В пункте 200 слова «(складов вооружения и боеприпасов)» заменить словами «(складов вооружения)».

25. В подпункте 205.7 пункта 205 после слов «не указанных в настоящем Порядке» дополнить словами «, а также метательных и пусковых устройств и иных приспособлений, обеспечивающих движение мишеней».

26. Дополнить пунктом 206^1 следующего содержания:

«206^1. В случае использования поворотных, поднимающихся или метательных установок для мишеней при выполнении упражнений стрельб с ограничением времени началом выполнения упражнения считается появление мишени (мишеней).».

27. В пункте 223 после слова «сотрудники» дополнить словами «и работники».

28. Подпункт 241.3 пункта 241 изложить в следующей редакции:

«241.3. Для бесствольного (сигнального) оружия – нажимает на защелку, откидывает кассету до упора, устанавливает в гнездо (гнезда) кассеты патрон (патроны), досылает их вперед до вхождения лепестков фиксатора в канавки на боковой поверхности гильзы патрона и смыкает кассету с рукояткой (вставляет патрон в канал ствола, досылает его вперед, закрывает ствол).».

29. В пункте 244:

29.1. Слова «(за исключением бесствольного оружия и выстрелов к гранатометам)» заменить словами «(за исключением выстрелов к гранатометам, бесствольного и сигнального оружия)».

29.2. После слов «удерживает оружие дульной частью в сторону мишени» дополнить словами «(у оружия, в конструкции которого затвор (затворная рама) не встает в крайнее заднее положение, включает предохранитель)».

30. Подпункт 247.2 пункта 247 изложить в следующей редакции:

«247.2. Для бесствольного (сигнального) оружия – открывает защелку и откидывает кассету, извлекает из гнезд кассеты (ствола) гильзу (гильзы), удерживает патрон (патроны) в руке, осматривает кассету (ствол)

пистолета. Предъявляет их и кассету (ствол) пистолета к осмотру руководителю стрельб (гранатометания).».

31. В пункте 261.7 пункта 261 после слов «(стрельбище, полигоне)» дополнить словами «, а также за границы сектора стрельбы, обозначенного сигнальными лентами или флажками безопасности».

32. В пункте 274:

32.1. Абзац третий подпункта 274.2.2 после слов «откидывает кассету» дополнить словами «до упора».

32.2. В абзаце третьем подпункта 274.2.3 слова «извлекает 4 учебных патрона из кассеты пистолета, заряжает кассету пистолета 4 учебными патронами, лежащими на столе, принимает изготовку для стрельбы, смыкает кассету с рукояткой пистолета» заменить словами «открывает защелку пистолета, откидывает кассету до упора, извлекает 4 учебных патрона из кассеты пистолета, устанавливает в гнезда кассеты 4 учебных патрона, лежащих на столе, смыкает кассету с рукояткой, принимает изготовку для стрельбы».

33. Дополнить пунктом 274^1 следующего содержания:

«274^1. При выполнении и оценке норматива по неполной разборке и сборке после неполной разборки оружия последовательность действий сотрудника определяется руководством по эксплуатации (техническим описанием, наставлением по стрелковому делу, паспортом, формуляром) соответствующего оружия.».

34. Пункт 275 изложить в следующей редакции:

«275. Упражнения стрельб (гранатометания) предназначены для выработки и сохранения сотрудниками навыков обращения с оружием (боеприпасами) и подразделяются:

275.1. По уровням подготовки на:

275.1.1. Упражнения для сотрудников, относящихся к базовому уровню, которые предусмотрены пунктами 276 – 281, 283, подпунктами 290.1 и 290.2.3 пункта 290 настоящего Порядка.

275.1.2. Упражнения для сотрудников, относящихся к усиленному уровню, которые предусмотрены пунктами 276 – 283, 286 – 290 настоящего Порядка.

275.1.3. Упражнения для сотрудников, относящихся к специальному уровню, которые предусмотрены пунктами 276 – 290, пунктом 306 настоящего Порядка.

275.2. По видам на:

275.2.1. Подготовительные упражнения – предназначены для выработки первоначальных умений и навыков стрельбы (гранатометания).

275.2.2. Учебные упражнения – предназначены для сохранения и совершенствования навыков стрельбы (гранатометания).

275.2.3. Учебно-специальные упражнения – предназначены для подготовки сотрудника к применению оружия в различных ситуациях оперативно-служебной деятельности (тактической обстановки).».

35. Пункт 276 дополнить подпунктом 276.2.1[1] следующего содержания:

«276.2.1[1]. Упражнение 5к. Скоростная стрельба с места по неподвижной цели с заданной зоной поражения:

цель: грудная фигура (мишень № 4с), зона поражения – прямоугольник, обозначенный пунктирной линией;

огневой рубеж: 10 метров;

количество патронов: 2 штуки;

время на выполнение упражнения: для сотрудника, относящегося к базовому уровню, – не более 8 секунд; для сотрудника, относящегося к усиленному или специальному уровню, – не более 6 секунд;

положение для стрельбы: стоя;

порядок выполнения упражнения: сотрудник на огневом рубеже выполняет действия по команде «Заряжай!», убирает оружие в кобуру и докладывает о готовности к стрельбе. Проверив готовность сотрудника к стрельбе, руководитель стрельб (гранатометания) подает команду «Огонь!». По этой команде сотрудник принимает изготовку к стрельбе и производит прицельную стрельбу. По окончании стрельбы сотрудник докладывает.».

36. В пункте 278:

36.1. Подпункт 278.1 дополнить подпунктом 278.1.5 следующего содержания:

«278.1.5. Упражнение 5. Первый выстрел с места по неподвижной цели навскидку.

цель: фигура беспилотное воздушное судно[1] (мишень № 14а, или 14б, или 14в) или макет БВС самолетного типа (мишень № 15);

огневой рубеж: 25 – 50 метров;

количество патронов: 3 штуки (3 серии по 1 выстрелу);

режим огня: одиночный;

время на выполнение упражнения: не более 6 секунд на серию;

положение для стрельбы: стоя.

порядок выполнения упражнения: сотрудник на огневом рубеже выполняет действия по команде «Заряжай!», удерживает оружие в положении «На ремень» и докладывает о готовности к стрельбе. Проверив готовность сотрудника к стрельбе, руководитель стрельб (гранатометания) подает команду «Огонь!». По этой команде сотрудник принимает изготовку к стрельбе и производит прицельную стрельбу. По окончании стрельбы сотрудник докладывает. В последующем осуществляются две повторные серии.».

36.2. Подпункт 278.1.5 дополнить сноской 1 следующего содержания:

«[1] Далее – «БВС».

36.3. В подпункте 278.2.1 слова «Упражнение 5» заменить словами «Упражнение 6».

36.4. В подпункте 278.2.2 слова «Упражнение 6» заменить словами «Упражнение 7».

36.5. В подпункте 278.2.3 слова «Упражнение 7» заменить словами «Упражнение 8».

36.6. В подпункте 278.2.4 слова «Упражнение 8» заменить словами «Упражнение 9».

36.7. Подпункт 278.2 дополнить подпунктами 278.2.5 и 278.2.6 следующего содержания:

«278.2.5. Упражнение 10. Стрельба с места по неподвижным целям с переносом огня по фронту:

цель: 3 фигуры БВС (мишени № 14а, или 14б, или 14в) или 3 макета БВС самолетного типа (мишени № 15);

рекомендованный интервал между мишенями по фронту: 2 – 7 метров;

огневой рубеж: 75 – 100 метров;

количество патронов: 15 штук, из них 4 штуки с трассирующими пулями;

режим огня: автоматический, короткими очередями (2 – 3 выстрела);

положение для стрельбы и время на выполнение упражнения: лежа – не более 20 секунд; с колена - не более 25 секунд; стоя – не более 30 секунд;

порядок и особенности выполнения упражнения: сотрудник на огневом рубеже выполняет действия по команде «Заряжай!», переводит оружие «На ремень» и докладывает о готовности к стрельбе. Проверив готовность сотрудника, руководитель стрельб (гранатометания) указывает положение для стрельбы и подает команду «Огонь!». По этой команде сотрудник принимает изготовку к стрельбе, устанавливает необходимый режим огня и производит прицельную стрельбу двумя-тремя короткими очередями в каждую мишень. По окончании стрельбы сотрудник докладывает.

278.2.6. Упражнение 11. Стрельба с места по неподвижным целям с переносом огня по фронту и в глубину:

цель: 3 фигуры БВС (мишени № 14а, или 14б, или 14в) или 3 макета БВС самолетного типа (мишени № 15);

рекомендованный интервал между мишенями по фронту: 2 – 7 метров;

расстояние до целей: 50, 75 и 100 метров;

количество патронов: 9 штук;

режим огня: одиночный;

положение для стрельбы и время на выполнение упражнения: лежа – не более 25 секунд; с колена – не более 30 секунд; стоя – не более 35 секунд;

порядок и особенности выполнения упражнения: сотрудник на огневом рубеже выполняет действия по команде «Заряжай!», переводит оружие «На ремень» и докладывает о готовности к стрельбе. Проверив

готовность сотрудника, руководитель стрельб (гранатометания) указывает положение для стрельбы и подает команду «Огонь!». По этой команде сотрудник принимает изготовку к стрельбе и производит прицельную стрельбу. По окончании стрельбы сотрудник докладывает.

36.8. В подпункте 278.3.1 слова «Упражнение 9» заменить словами «Упражнение 12».

36.9. В подпункте 278.3.2 слова «Упражнение 10» заменить словами «Упражнение 13».

36.10. Подпункт 278.3 дополнить подпунктами 278.3.3 – 278.3.5 следующего содержания:

«278.3.3. Упражнение 14. Стрельба с места по появляющейся и двигающейся цели:

цель: фигура БВС (мишень № 14а, или 14б, или 14в) или макет БВС самолетного типа (мишень № 15);

движение цели: слева направо или справа налево со скоростью 2 – 3 метра в секунду;

расстояние движения цели: до 20 метров;

огневой рубеж: 50 – 100 метров;

количество патронов: 12 штук, из них 4 штуки с трассирующими пулями;

режим огня: автоматический, короткая очередь по 3 – 4 выстрела;

время на выполнение упражнения: время движения мишени в заданном секторе стрельбы;

положение для стрельбы: лежа, с колена, стоя;

порядок и особенности выполнения упражнения: сотрудник на огневом рубеже выполняет действия по команде «Заряжай!», переводит оружие «На ремень» и докладывает о готовности к стрельбе. Руководитель стрельб (гранатометания) указывает положение для стрельбы, проверив готовность сотрудника подает команду «Огонь!», по которой осуществляется запуск мишени. Сотрудник принимает изготовку к стрельбе и производит прицельную стрельбу. По окончании стрельбы сотрудник докладывает.

278.3.4. Упражнение 15. Стрельба с места по приближающейся цели:

цель: фигура БВС (мишень № 14а, или 14б, или 14в) или макет БВС самолетного типа (мишень № 15);

движение цели: приближающаяся со скоростью 2 – 3 метра в секунду;

расстояние движения цели: до 30 метров;

огневой рубеж: 50 – 100 метров;

количество патронов: 12 штук, из них 4 штуки с трассирующими пулями;

режим огня: автоматический, короткая (по 3 – 4 выстрела) или длинная (по 5 – 6 выстрелов) очередь;

время на выполнение упражнения: время движения мишени в заданном секторе стрельбы;

положение для стрельбы: лежа, с колена, стоя;

порядок и особенности выполнения упражнения: сотрудник на огневом рубеже выполняет действия по команде «Заряжай!», переводит

оружие «На ремень» и докладывает о готовности к стрельбе. Руководитель стрельб (гранатометания) указывает положение для стрельбы, проверив готовность сотрудника подает команду «Огонь!», по которой осуществляется запуск мишени. Сотрудник принимает изготовку к стрельбе и производит прицельную стрельбу. По окончании стрельбы сотрудник докладывает.

278.3.5. Упражнение 16. Стрельба с места по удаляющейся цели:

цель: фигура БВС (мишень № 14а, или 14б, или 14в) или макет БВС самолетного типа (мишень № 15);

движение цели: удаляющаяся со скоростью 2 – 3 метра в секунду;

расстояние движения цели: до 30 метров;

огневой рубеж: 50 – 100 метров;

количество патронов: 12 штук, из них 4 штуки с трассирующими пулями;

режим огня: автоматический, короткая (по 3 – 4 выстрела) или длинная (по 5 – 6 выстрелов) очередь;

время на выполнение упражнения: время движения мишени в заданном секторе стрельбы;

положение для стрельбы: лежа, с колена, стоя;

порядок и особенности выполнения упражнения: сотрудник на огневом рубеже выполняет действия по команде «Заряжай!», переводит оружие «На ремень» и докладывает о готовности к стрельбе. Руководитель стрельб (гранатометания) указывает положение для стрельбы, проверив готовность сотрудника подает команду «Огонь!», по которой осуществляется запуск мишени. Сотрудник принимает изготовку к стрельбе и производит прицельную стрельбу. По окончании стрельбы сотрудник докладывает.».

37. В пункте 280:

37.1. Подпункт 280.2 изложить в следующей редакции:

«280.2. Учебные упражнения:

280.2.1. Упражнение 3. Стрельба с места по неподвижной цели с переносом огня по фронту:

цель: 2 грудные фигуры (мишень № 4, или № 4с, или № 6, или № 6д) и поясная фигура (мишень № 7). Расстояние между мишенями не менее 5 метров;

огневой рубеж: 100 метров;

количество патронов: 10 штук;

время на выполнение упражнения: не более 25 секунд;

положение для стрельбы: лежа, с колена, сидя, стоя (с сошек, со станка, с турели);

режим огня: автоматический, короткими очередями по 2 – 3 выстрела;

порядок выполнения упражнения: сотрудник на огневом рубеже выполняет действия по команде «Заряжай!» и докладывает о готовности к стрельбе. Проверив готовность сотрудника к стрельбе, руководитель стрельб (гранатометания) указывает положение для стрельбы и подает

команду «Огонь!». По этой команде сотрудник принимает изготовку к стрельбе и производит прицельную стрельбу. По окончании стрельбы сотрудник докладывает.

280.2.2. Упражнение 4. Стрельба с места по неподвижным целям с переносом огня по фронту:

цель: 3 фигуры БВС (мишени № 14а, или 14б, или 14в) или 3 макета БВС самолетного типа (мишени № 15);

рекомендованный интервал между мишенями по фронту: 3 – 7 метров;

огневой рубеж: 100 – 150 метров;

количество патронов: 20 штук, из них 5 штук с трассирующими пулями;

режим огня: автоматический, короткими очередями (4 – 5 выстрелов);

положение для стрельбы: лежа, с колена, сидя, стоя (с сошек, со станка, с турели);

время на выполнение упражнения: не более 20 секунд;

порядок выполнения упражнения: сотрудник на огневом рубеже выполняет действия по команде «Заряжай!» и докладывает о готовности к стрельбе. Проверив готовность сотрудника к стрельбе, руководитель стрельб (гранатометания) указывает положение для стрельбы и подает команду «Огонь!». По этой команде сотрудник принимает изготовку к стрельбе и производит прицельную стрельбу. По окончании стрельбы сотрудник докладывает.

280.2.3. Упражнение 5. Стрельба с места по неподвижным целям с переносом огня по фронту и в глубину:

цель: 3 фигуры БВС (мишень № 14в) или 3 макета БВС самолетного типа (мишень № 15);

рекомендованный интервал между мишенями по фронту: 3 – 7 метров;

расстояние до целей: 75, 100 и 150 метров;

количество патронов: 20 штук, из них 5 штук с трассирующими пулями;

режим огня: автоматический, короткими очередями (4 – 5 выстрелов);

положение для стрельбы: лежа, с колена, сидя, стоя (с сошек, со станка, с турели);

время на выполнение упражнения: не более 20 секунд;

порядок выполнения упражнения: сотрудник на огневом рубеже выполняет действия по команде «Заряжай!» и докладывает о готовности к стрельбе. Проверив готовность сотрудника к стрельбе, руководитель стрельб (гранатометания) указывает положение для стрельбы и подает команду «Огонь!». По этой команде сотрудник принимает изготовку к стрельбе и производит прицельную стрельбу. По окончании стрельбы сотрудник докладывает.».

37.2. В подпункте 280.3.1 слова «Упражнение 4» заменить словами «Упражнение 6».

37.3. В подпункте 280.3.2 слова «Упражнение 5» заменить словами «Упражнение 7».

37.4. Подпункт 280.3 дополнить подпунктами 280.3.3 – 280.3.5 следующего содержания:

«280.3.3. Упражнение 8. Стрельба с места по появляющейся и двигающейся цели:

цель: фигура БВС (мишень № 14в) или макет БВС самолетного типа (мишень № 15);

движение цели: слева направо или справа налево со скоростью 2 – 3 метра в секунду;

расстояние движения цели: до 20 метров;

огневой рубеж: 100 – 150 метров;

количество патронов: 20 штук, из них 5 штук с трассирующими пулями;

режим огня: автоматический, короткими очередями (4 – 5 выстрелов);

положение для стрельбы: лежа, с колена, сидя, стоя (с сошек, со станка, с турели);

время на выполнение упражнения: время движения мишени в заданном секторе стрельбы;

порядок выполнения упражнения: сотрудник на огневом рубеже выполняет действия по команде «Заряжай!» и докладывает о готовности к стрельбе. Проверив готовность сотрудника к стрельбе, руководитель стрельб (гранатометания) указывает положение для стрельбы и подает команду «Огонь!», по которой осуществляется запуск мишени. По этой команде сотрудник принимает изготовку к стрельбе и производит прицельную стрельбу. По окончании стрельбы сотрудник докладывает.

280.3.4. Упражнение 9. Стрельба с места по приближающейся цели:

цель: фигура БВС (мишень № 14в) или макет БВС самолетного типа (мишень № 15);

движение цели: приближающаяся со скоростью 2 – 3 метра в секунду;

расстояние движения цели: до 30 метров;

огневой рубеж: 100 – 150 метров;

количество патронов: 30 штук, из них 7 штук с трассирующими пулями;

режим огня: автоматический, короткая (4 – 5 выстрелов) или длинная (по 7 – 8 выстрелов) очередь;

положение для стрельбы: лежа, с колена, сидя, стоя (с сошек, со станка, с турели);

время на выполнение упражнения: время движения мишени в заданном секторе стрельбы;

порядок выполнения упражнения: сотрудник на огневом рубеже выполняет действия по команде «Заряжай!» и докладывает о готовности к стрельбе. Проверив готовность сотрудника к стрельбе, руководитель стрельб (гранатометания) указывает положение для стрельбы и подает команду «Огонь!», по которой осуществляется запуск мишени. По этой

команде сотрудник принимает изготовку к стрельбе и производит прицельную стрельбу. По окончании стрельбы сотрудник докладывает.

280.3.5. Упражнение 10. Стрельба с места по удаляющейся цели:

цель: фигура БВС (мишень № 14в) или макет БВС самолетного типа (мишень № 15);

движение цели: удаляющаяся со скоростью 2 – 3 метра в секунду;

расстояние движения цели: до 30 метров;

огневой рубеж: 100 – 150 метров;

количество патронов: 30 штук, из них 7 штук с трассирующими пулями;

режим огня: автоматический, короткая (4 – 5 выстрелов) или длинная (по 7 – 8 выстрелов) очередь;

положение для стрельбы: лежа, с колена, сидя, стоя (с сошек, со станка, с турели);

время на выполнение упражнения: время движения мишени в заданном секторе стрельбы;

порядок выполнения упражнения: сотрудник на огневом рубеже выполняет действия по команде «Заряжай!» и докладывает о готовности к стрельбе. Проверив готовность сотрудника к стрельбе, руководитель стрельб (гранатометания) указывает положение для стрельбы и подает команду «Огонь!», по которой осуществляется запуск мишени. По этой команде сотрудник принимает изготовку к стрельбе и производит прицельную стрельбу. По окончании стрельбы сотрудник докладывает.».

38. В пункте 281:

38.1. Подпункт 281.1 изложить в следующей редакции:

«281.1. Подготовительные упражнения:

281.1.1. Упражнение 1. Стрельба с места по неподвижным целям:

цель: макет грузового автомобиля (мишень № 9а), 2 ростовые фигуры (мишень № 8);

расстояние до целей: 500 – 600 метров;

количество патронов: 15 штук, из них 3 штуки с трассирующими пулями;

время на выполнение упражнения: не ограничено;

положение для стрельбы: лежа, с колена, сидя (с сошек, со станка, с турели);

режим огня: автоматический, короткими очередями;

порядок выполнения упражнения: сотрудник на огневом рубеже выполняет действия по команде «Заряжай!» и докладывает о готовности к стрельбе. Проверив готовность сотрудника к стрельбе, руководитель стрельб (гранатометания) указывает положение для стрельбы и подает команду «Огонь!». По этой команде сотрудник принимает изготовку к стрельбе и производит прицельную стрельбу. По окончании стрельбы сотрудник докладывает.

281.1.2. Упражнение 2. Стрельба с места по неподвижной цели:

цель: фигура БВС (мишень № 14в) или макет БВС самолетного типа (мишень № 15);

огневой рубеж: 200 метров;

количество патронов: 20 штук, из них 5 штук с трассирующими пулями;

режим огня: автоматический, короткими очередями (4 – 5 выстрелов);

положение для стрельбы: лежа, с колена, сидя, стоя (с сошек, со станка, с турели);

время на выполнение упражнения: не более 20 секунд;

порядок выполнения упражнения: сотрудник на огневом рубеже выполняет действия по команде «Заряжай!» и докладывает о готовности к стрельбе. Проверив готовность сотрудника к стрельбе, руководитель стрельб (гранатометания) указывает положение для стрельбы и подает команду «Огонь!». По этой команде сотрудник принимает изготовку к стрельбе и производит прицельную стрельбу. По окончании стрельбы сотрудник докладывает.».

38.2. В подпункте 281.2.1 слова «Упражнение 2» заменить словами «Упражнение 3».

38.3. В подпункте 281.2.2 слова «Упражнение 3» заменить словами «Упражнение 4».

38.4. Подпункт 281.2 дополнить подпунктом 281.2.3 следующего содержания:

«281.2.3. Упражнение 5. Стрельба с места по неподвижным целям с переносом огня по фронту:

цель: 3 фигуры БВС (мишени 14в) или 3 макета БВС самолетного типа (мишени № 15);

рекомендованный интервал между мишенями по фронту: 7 – 10 метров;

огневой рубеж: 200 метров;

количество патронов: 30 штук, из них 7 штук с трассирующими пулями;

режим огня: автоматический, короткими очередями (4 – 5 выстрелов);

положение для стрельбы: лежа, с колена, сидя, стоя (с сошек, со станка, с турели);

время на выполнение упражнения: не более 20 секунд;

порядок выполнения упражнения: сотрудник на огневом рубеже выполняет действия по команде «Заряжай!» и докладывает о готовности к стрельбе. Проверив готовность сотрудника к стрельбе, руководитель стрельб (гранатометания) указывает положение для стрельбы и подает команду «Огонь!». По этой команде сотрудник принимает изготовку к стрельбе и производит прицельную стрельбу. По окончании стрельбы сотрудник докладывает.».

38.5. Дополнить подпунктом 281.3 следующего содержания:

«281.3. Учебно-специальные упражнения:

281.3.1. Упражнение 6. Стрельба с места по появляющейся и двигающейся цели:

цель: фигура БВС (мишень № 14в) или макет БВС самолетного типа (мишень № 15);

движение цели: слева направо или справа налево со скоростью 2 – 3 метра в секунду;

расстояние движения цели по фронту: до 30 метров;

огневой рубеж: 200 метров;

количество патронов: 30 штук, из них 7 штук с трассирующими пулями;

режим огня: автоматический, длинными очередями (7 – 8 выстрелов);

положение для стрельбы: лежа, с колена, сидя, стоя (с сошек, со станка, с турели);

время на выполнение упражнения: время движения мишени в заданном секторе стрельбы;

порядок выполнения упражнения: сотрудник на огневом рубеже выполняет действия по команде «Заряжай!» и докладывает о готовности к стрельбе. Проверив готовность сотрудника к стрельбе, руководитель стрельб (гранатометания) указывает положение для стрельбы и подает команду «Огонь!», по которой осуществляется запуск мишени. По этой команде сотрудник принимает изготовку к стрельбе и производит прицельную стрельбу. По окончании стрельбы сотрудник докладывает.

281.3.2. Упражнение 7. Стрельба с места по приближающейся цели:

цель: фигура БВС (мишень № 14в) или макет БВС самолетного типа (мишень № 15);

движение цели: приближающаяся со скоростью 2 – 3 метра в секунду;

расстояние движения цели: до 50 метров;

огневой рубеж: 200 метров;

количество патронов: 30 штук, из них 7 штук с трассирующими пулями;

режим огня: автоматический, длинными очередями (по 7 – 8 выстрелов);

положение для стрельбы: лежа, с колена, сидя, стоя (с сошек, со станка, с турели);

время на выполнение упражнения: время движения мишени в заданном секторе стрельбы;

порядок выполнения упражнения: сотрудник на огневом рубеже выполняет действия по команде «Заряжай! и докладывает о готовности к стрельбе. Проверив готовность сотрудника к стрельбе, руководитель стрельб (гранатометания) указывает положение для стрельбы и подает команду «Огонь!», по которой осуществляется запуск мишени. По этой команде сотрудник принимает изготовку к стрельбе и производит прицельную стрельбу. По окончании стрельбы сотрудник докладывает.».

39. В пункте 283:

39.1. Подпункт 283.1 изложить в следующей редакции:

«283.1. Подготовительные упражнения:

283.1.1. Упражнение 1. Стрельба с места по неподвижной цели:

цель: грудная фигура с кругами (мишень № 4, или № 4с, или № 6);

огневые рубежи: 15 метров – для стрельбы патронами травматического действия, 50 метров – для стрельбы патронами пулевыми;

количество патронов: 4 штуки;

время на выполнение упражнения: не ограничено;

положение для стрельбы: стоя;

порядок выполнения упражнения: сотрудник на огневом рубеже выполняет действия по команде «Заряжай!», переводит оружие в положение «На ремень» и докладывает о готовности к стрельбе. Проверив готовность сотрудника к стрельбе, руководитель стрельб (гранатометания) подает команду «Огонь!». По этой команде сотрудник принимает изготовку к стрельбе и производит прицельную стрельбу. По окончании стрельбы сотрудник докладывает.

283.1.2. Упражнение 2. Первый выстрел с места по неподвижной цели навскидку:

цель: 3 фигуры БВС (мишени № 14а, или № 14б, или № 14в);

огневой рубеж: 25 метров;

количество патронов: 3 штуки (дробовых или картечных), 3 серии по 1 выстрелу;

время на выполнение упражнения: не более 4 секунд на серию;

положение для стрельбы: стоя;

порядок выполнения упражнения: сотрудник на огневом рубеже выполняет действия по команде «Заряжай!», досылает патрон в патронник, удерживает оружие в положении «У бедра» и докладывает о готовности к стрельбе. Проверив готовность сотрудника к стрельбе, руководитель стрельб (гранатометания) подает команду «Огонь!». По этой команде сотрудник принимает изготовку к стрельбе и производит прицельную стрельбу. По окончании стрельбы сотрудник докладывает. В последующем осуществляются две повторные серии.

39.2. В подпункте 283.2.1 слова «Упражнение 2» заменить словами «Упражнение 3».

39.3. В подпункте 283.2.2 слова «Упражнение 3» заменить словами «Упражнение 4».

39.4. Подпункт 283.2 дополнить подпунктами 283.2.3 и 283.2.4 следующего содержания:

«283.2.3. Упражнение 5. Стрельба с места по неподвижным целям с переносом огня по фронту:

цель: 3 фигуры БВС (мишени № 14а, или № 14б, или № 14в);

рекомендованный интервал между мишенями по фронту: 2 – 7 метров;

огневой рубеж: 25 – 50 метров;

количество патронов: 3 штуки (дробовых или картечных);

время на выполнение упражнения: не более 12 секунд;

положение для стрельбы: стоя;

порядок выполнения упражнения: сотрудник на огневом рубеже выполняет действия по команде «Заряжай!», досылает патрон в патронник, удерживает оружие в положении «У бедра» и докладывает о готовности к стрельбе. Проверив готовность сотрудника к стрельбе, руководитель

стрельб (гранатометания) подает команду «Огонь!». По этой команде сотрудник принимает изготовку к стрельбе и производит прицельную стрельбу. По окончании стрельбы сотрудник докладывает.

283.2.4. Упражнение 6. Стрельба с места по неподвижным целям с переносом огня по фронту и в глубину:

цель: 3 фигуры БВС (мишени № 14а, или № 14б, или № 14в);

рекомендованный интервал между мишенями по фронту: 2 – 7 метров;

расстояние до целей: 20, 35 и 50 метров;

количество патронов: 3 штуки (дробовых или картечных);

время на выполнение упражнения: не более 12 секунд;

положение для стрельбы: стоя;

порядок выполнения упражнения: сотрудник на огневом рубеже выполняет действия по команде «Заряжай!», досылает патрон в патронник, удерживает оружие в положении «У бедра» и докладывает о готовности к стрельбе. Проверив готовность сотрудника к стрельбе, руководитель стрельб (гранатометания) подает команду «Огонь!». По этой команде сотрудник принимает изготовку к стрельбе и производит прицельную стрельбу. По окончании стрельбы сотрудник докладывает.».

39.5. Пункт 283 дополнить подпунктом 283.3 следующего содержания:

«283.3. Учебно-специальные упражнения:

283.3.1. Упражнение 7. Стрельба с места по появляющейся и двигающейся цели:

цель: тарелка «Бату» (мишень № 16);

количество целей: 3 штуки, выпускаемые последовательно с использованием метательных машин или пусковых устройств;

движение цели: слева направо или справа налево;

огневой рубеж: 25 – 35 метров;

количество патронов: 3 штуки (дробовых или картечных);

время на выполнение упражнения: время движения мишени в заданном секторе стрельбы;

положение для стрельбы: стоя;

порядок выполнения упражнения: сотрудник на огневом рубеже выполняет действия по команде «Заряжай!», досылает патрон в патронник, удерживает оружие в положении «У бедра» и докладывает о готовности к стрельбе. Проверив готовность сотрудника к стрельбе, руководитель стрельб (гранатометания) подает команду «Огонь!», по которой осуществляется последовательный запуск мишеней. По этой команде сотрудник принимает изготовку к стрельбе и производит прицельную стрельбу. По окончании стрельбы сотрудник докладывает.

283.3.2. Упражнение 8. Стрельба с места по приближающейся цели:

цель: тарелка «Бату» (мишень № 16);

количество целей: 3 штуки, выпускаемые последовательно с использованием метательных машин или пусковых устройств;

движение цели: приближающаяся;

огневой рубеж: 25 – 35 метров;

количество патронов: 3 штуки (дробовых или картечных);

время на выполнение упражнения: время движения мишени в заданном секторе стрельбы;

положение для стрельбы: стоя;

порядок выполнения упражнения: сотрудник на огневом рубеже выполняет действия по команде «Заряжай!», досылает патрон в патронник, удерживает оружие в положении «У бедра» и докладывает о готовности к стрельбе. Проверив готовность сотрудника к стрельбе, руководитель стрельб (гранатометания) подает команду «Огонь!», по которой осуществляется последовательный запуск мишеней. По этой команде сотрудник принимает изготовку к стрельбе и производит прицельную стрельбу. По окончании стрельбы сотрудник докладывает.

283.3.3. Упражнение 9. Стрельба с места по удаляющейся цели:

цель: тарелка «Бату» (мишень № 16);

количество целей: 3 штуки, выпускаемые последовательно с использованием метательных машин или пусковых устройств;

движение цели: удаляющаяся;

огневой рубеж: 25 – 35 метров;

количество патронов: 3 штуки (дробовых или картечных);

время на выполнение упражнения: время движения мишени в заданном секторе стрельбы;

положение для стрельбы: стоя;

порядок выполнения упражнения: сотрудник на огневом рубеже выполняет действия по команде «Заряжай!», досылает патрон в патронник, удерживает оружие в положении «У бедра» и докладывает о готовности к стрельбе. Проверив готовность сотрудника к стрельбе, руководитель стрельб (гранатометания) подает команду «Огонь!», по которой осуществляется последовательный запуск мишеней. По этой команде сотрудник принимает изготовку к стрельбе и производит прицельную стрельбу. По окончании стрельбы сотрудник докладывает.

283.3.4. Упражнение 10. Стрельба с места по целям, двигающимся по различным траекториям:

цель: тарелка «Бату» (мишень № 16);

количество целей: 9 штук, выпускаемые последовательно с использованием метательных машин или пусковых устройств;

движение цели: вариативное (слева на право, справа на лево, приближающаяся, удаляющаяся);

огневой рубеж: 25 – 35 метров;

количество патронов: 9 штук (дробовых или картечных), 3 серии по 3 выстрела;

время на выполнение упражнения: время движения мишеней в заданном секторе стрельбы;

положение для стрельбы: стоя;

порядок выполнения упражнения: сотрудник на огневом рубеже выполняет действия по команде «Заряжай!», досылает патрон в патронник, удерживает оружие в положении «У бедра» и докладывает о готовности к стрельбе. Проверив готовность сотрудника к стрельбе, руководитель стрельб (гранатометания) подает команду «Огонь!», по которой осуществляется последовательный запуск мишеней. По этой команде сотрудник принимает изготовку к стрельбе и производит прицельную стрельбу. По окончании стрельбы сотрудник докладывает. В последующем осуществляются две повторные серии.».

40. В пункте 317:

40.1. Подпункт 317.2.1 после слова «служебной» дополнить словами «и морально-психологической».

40.2. В подпункте 317.2.2 слова «обучающихся 3 – 5 курсов» заменить словами «обучающихся 2 – 5 курсов».

41. В пункте 322:

41.1. Подпункт 322.6 после слов «постоянного состава» дополнить словами «(за исключением филиалов образовательных организаций МВД России)».

41.2. Дополнить подпунктом 322.7 следующего содержания:

«322.7. Сотрудников из числа постоянного состава филиалов образовательных организаций МВД России – начальники соответствующих филиалов образовательных организаций.».

42. Сноску 1 к пункту 325 изложить в следующие редакции:

«[1] Приказ МВД России от 29 августа 2025 г. № 626 «Об утверждении Порядка присвоения, подтверждения квалификационного звания, снижения в квалификационном звании, лишения квалификационного звания и ведения учета сотрудников органов внутренних дел Российской Федерации, имеющих квалификационные звания» (зарегистрирован Минюстом России 3 октября 2025 г., регистрационный № 83740).».

43. В пункте 326:

43.1. Дополнить подпунктом 326.1^1 следующего содержания:

«326.1^1. По морально-психологической подготовке – по контрольным тестам (не менее двух вариантов тестовых заданий по двадцать вопросов), разработанным в соответствии с рекомендуемым перечнем тем и вопросов для формирования контрольных тестов, согласно пункту 90 Положения о порядке организации морально-психологического обеспечения деятельности органов внутренних дел Российской Федерации[2].».

43.2. Подпункт 326.1^1 дополнить сноской 2 следующего содержания:

«[2] Утверждено приказом МВД России от 27 августа 2024 г. № 500 (зарегистрирован Минюстом России 20 сентября 2024 г., регистрационный № 79534), с изменениями, внесенными приказами МВД России

от 20 октября 2025 г. № 777 (зарегистрирован Минюстом России 18 ноября 2025 г., регистрационный № 84200), от 31 марта 2026 г. № 162 (зарегистрирован Минюстом России 6 мая 2026 г., регистрационный № 86339).».

44. В абзаце первом пункта 333 после слова «служебной» дополнить словами «, морально-психологической».

45. Пункт 335 изложить в следующей редакции:

«335. Выполнение упражнений стрельб, гранатометания и нормативов по огневой подготовке оцениваются по следующим критериям:

№ упражнения	Наименование упражнения	Условия выставления оценки «удовлетворительно»	
1	2	3	
Упражнения стрельб из пистолета			
Подготовительные упражнения			
Упражнение 1	Стрельба с места по неподвижной цели	Сотрудник произвел три выстрела, не нарушил порядок выполнения упражнения и поразил: мишени № 4, 4с: 10 метров – выбито не менее 25 очков; 15 метров – выбито не менее 23 очков; 20 метров – выбито не менее 21 очка. мишень № 6: 10 метров – мишень поражена тремя пулями; 15 метров – мишень поражена двумя пулями и более; 20 метров – мишень поражена одной пулей и более	
Упражнение 2	Первый выстрел	Сотрудник произвел выстрел, не нарушил порядок выполнения упражнения, не превысил время, отведенное на его выполнение, и поразил мишень	
Упражнение 3	Первый выстрел после смены магазина	Сотрудник произвел выстрел, не нарушил порядок выполнения упражнения, не превысил время, отведенное на его выполнение, и поразил мишень	
Упражнение 4	Первый выстрел и выстрел после смены магазина	Сотрудник произвел два выстрела, не нарушил порядок выполнения упражнения, не превысил время, отведенное на его выполнение, и поразил мишень	
Учебные упражнения			
Упражнение 5	Скоростная стрельба с места по неподвижной цели с заданной зоной поражения	Для сотрудника, относящегося к базовому уровню	Сотрудник произвел четыре выстрела, не нарушил порядок выполнения упражнения, не превысил время, отведенное на его выполнение, и поразил зону поражения двумя пулями и более
		Для сотрудника, относящегося к усиленному или специальному уровню	Сотрудник произвел четыре выстрела, не нарушил порядок выполнения упражнения, не превысил время, отведенное на его выполнение, и поразил зону поражения тремя пулями и более
Упражнение 5к	Скоростная стрельба с места по неподвижной цели с заданной зоной поражения	Сотрудник произвел два выстрела, не нарушил порядок выполнения упражнения, не превысил время, отведенное на его выполнение, и поразил зону поражения	

1	2	3	
Упражнение 6	Скоростная стрельба с места по неподвижной цели с заданными областями поражения со сменой положения для стрельбы	Для сотрудника, относящегося к базовому уровню	Сотрудник произвел четыре выстрела, не нарушил порядок выполнения упражнения, не превысил время, отведенное на его выполнение, и поразил не менее двух зон поражения
		Для сотрудника, относящегося к усиленному или специальному уровню	Сотрудник произвел четыре выстрела, не нарушил порядок выполнения упражнения, не превысил время, отведенное на его выполнение, и поразил не менее трех зон поражения
Упражнение 7	Скоростная стрельба с места по неподвижной цели	Сотрудник произвел четыре выстрела, не нарушил порядок выполнения упражнения, не превысил время, отведенное на его выполнение, и выбил не менее 26 очков	
Упражнение 8	Стрельба с места по неподвижной цели	Для сотрудника, относящегося к базовому уровню	Сотрудник произвел четыре выстрела, не нарушил порядок выполнения упражнения и выбил не менее 22 очков
		Для сотрудника, относящегося к усиленному или специальному уровню	Сотрудник произвел четыре выстрела, не нарушил порядок выполнения упражнения и выбил не менее 24 очков
Упражнение 9	Скоростная стрельба из салона автомобиля	Сотрудник произвел три выстрела, не нарушил порядок выполнения упражнения, не превысил время, отведенное на его выполнение, и поразил мишень	
Учебно-специальные упражнения			
Упражнение 10	Скоростная стрельба с места по неподвижной цели в условиях ограниченной возможности для прицеливания	Сотрудник произвел три выстрела, не нарушил порядок выполнения упражнения, не превысил время, отведенное на его выполнение, и поразил мишень	
Упражнение 11	Скоростная стрельба с места по неподвижной цели	Сотрудник произвел три выстрела, не нарушил порядок выполнения упражнения, не превысил время, отведенное на его выполнение, и поразил мишень	
Упражнение 12	Скоростная стрельба с места по неподвижной цели с заданной зоной поражения	Сотрудник произвел четыре выстрела, не нарушил порядок выполнения упражнения, не превысил время, отведенное на его выполнение, и поразил зону поражения	
Упражнение 13	Скоростная стрельба с места по неподвижной цели с заданной зоной поражения	Сотрудник произвел три выстрела, не нарушил порядок выполнения упражнения, не превысил время, отведенное на его выполнение, и поразил зону поражения	

1	2	3
Упражнение 14	Скоростная стрельба с уходом с линии огня (атаки) и сменой положения для стрельбы по неподвижной цели с заданной зоной поражения	Сотрудник произвел четыре выстрела, не нарушил порядок выполнения упражнения, не превысил время, отведенное на его выполнение, и поразил зону поражения
Упражнение 15	Скоростная стрельба с места по неподвижной цели с заданной зоной поражения	Сотрудник произвел три выстрела, не нарушил порядок выполнения упражнения, не превысил время, отведенное на его выполнение, и поразил зону поражения
Упражнение 16	Скоростная стрельба по неподвижной цели с заданной зоной поражения со сменой огневой позиции	Сотрудник произвел четыре выстрела, не нарушил порядок выполнения упражнения, не превысил время, отведенное на его выполнение, и поразил зону поражения
Упражнение 17	Скоростная стрельба с места по неподвижной цели с заданной зоной поражения после передвижения	Сотрудник произвел три выстрела, не нарушил порядок выполнения упражнения, не превысил время, отведенное на его выполнение, и поразил зону поражения
Упражнение 18	Скоростная стрельба с места по неподвижной цели с заданной зоной поражения со сменой магазина после передвижения	Сотрудник произвел три выстрела, не нарушил порядок выполнения упражнения, не превысил время, отведенное на его выполнение, и поразил зону поражения
Упражнение 19	Скоростная стрельба после передвижения по неподвижной цели с заданными зонами поражения со сменой магазина и положения для стрельбы	Сотрудник произвел четыре выстрела, не нарушил порядок выполнения упражнения, не превысил время, отведенное на его выполнение, и поразил зону поражения
Упражнение 20	Скоростная стрельба с места по неподвижной цели с обозначением зоны поражения руководителем стрельб (гранатометания)	Сотрудник произвел четыре серии по два выстрела, не нарушил порядок выполнения упражнения, не превысил время, отведенное на его выполнение, и поразил не менее двух зон поражения
Упражнение 21	Стрельба по неподвижной цели после передвижения	Сотрудник произвел четыре выстрела, не нарушил порядок выполнения упражнения, не превысил время, отведенное на его выполнение, и поразил обе мишени
Упражнения стрельб из пистолета-пулемета		
Подготовительные упражнения		
Упражнение 1	Стрельба с места по неподвижной цели	Сотрудник произвел четыре выстрела, не нарушил порядок выполнения упражнения: 15 метров – выбито не менее 32 очков; 25 метров – выбито не менее 28 очков; 50 метров – выбито не менее 24 очков
Упражнение 2	Первый выстрел	Сотрудник произвел выстрел, не нарушил порядок выполнения упражнения, не превысил время, отведенное на его выполнение, и поразил мишень
Упражнение 3	Первый выстрел после смены магазина	Сотрудник произвел выстрел, не нарушил порядок выполнения упражнения, не превысил время, отведенное на его выполнение, и поразил мишень
Упражнение 4	Первый выстрел и выстрел после смены магазина	Сотрудник произвел два выстрела, не нарушил порядок выполнения упражнения и поразил мишень
Учебные упражнения		

1	2	3
Упражнение 5	Стрельба с места по неподвижной цели	Сотрудник произвел четыре выстрела, не нарушил порядок выполнения упражнения и выбил не менее 30 очков
Упражнение 6	Скоростная стрельба с места по неподвижной цели	Сотрудник произвел четыре выстрела, не нарушил порядок выполнения упражнения, не превысил время, отведенное на его выполнение, и выбил не менее 26 очков
Упражнение 7	Скоростная стрельба с места по неподвижной цели с заданной зоной поражения	Сотрудник произвел четыре выстрела, не нарушил порядок выполнения упражнения, не превысил время, отведенное на его выполнение, и поразил зону поражения двумя пулями и более
Упражнение 8	Скоростная стрельба с места по неподвижной цели с заданными областями поражения со сменой положения для стрельбы	Сотрудник произвел восемь выстрелов, не нарушил порядок выполнения упражнения, не превысил время, отведенное на его выполнение, и поразил не менее трех зон поражения
Упражнение 9	Скоростная стрельба из салона автомобиля	Сотрудник произвел четыре выстрела, не нарушил порядок выполнения упражнения, не превысил время, отведенное на его выполнение, и поразил мишень двумя пулями и более
Учебно-специальные упражнения		
Упражнение 10	Скоростная стрельба с места по неподвижной цели в условиях ограниченной возможности для прицеливания	Сотрудник произвел три выстрела, не нарушил порядок выполнения упражнения, не превысил время, отведенное на его выполнение, и поразил мишень двумя пулями и более
Упражнение 11	Стрельба с места по неподвижной цели в ограниченное время	Сотрудник произвел три выстрела, не нарушил порядок выполнения упражнения, не превысил время, отведенное на его выполнение, и поразил зону поражения двумя пулями и более
Упражнение 12	Стрельба с места по неподвижной цели в ограниченное время с уходом с линии огня (атаки)	Сотрудник произвел четыре выстрела, не нарушил порядок выполнения упражнения, не превысил время, отведенное на его выполнение, и поразил не менее двух зон поражения
Упражнение 13	Стрельба из различных положений в ограниченное время с переносом огня по фронту и в глубину	Сотрудник произвел двенадцать выстрелов, не нарушил порядок выполнения упражнения, не превысил время, отведенное на его выполнение, и поразил две мишени
Упражнения стрельб из автомата		
Подготовительные упражнения		
Упражнение 1	Стрельба с места по неподвижной цели	Сотрудник произвел пять выстрелов, не нарушил порядок выполнения упражнения и поразил мишени № 4, 4с: выбито не менее 30 очков; мишень № 6: мишень поражена тремя пулями и более
Упражнение 2	Первый выстрел	Сотрудник произвел выстрел, не нарушил порядок выполнения упражнения, не превысил время, отведенное на его выполнение, и поразил мишень
Упражнение 3	Первый выстрел после смены магазина	Сотрудник произвел выстрел, не нарушил порядок выполнения упражнения, не превысил время, отведенное на его выполнение, и поразил мишень
Упражнение 4	Первый выстрел и выстрел после смены магазина	Сотрудник произвел два выстрела, не нарушил порядок выполнения упражнения и поразил мишень

1	2	3
Упражнение 5	Первый выстрел с места по неподвижной цели навскидку	Сотрудник произвел три выстрела, не нарушил порядок выполнения упражнения и поразил мишень двумя пулями и более
Учебные упражнения		
Упражнение 6	Стрельба с места по неподвижной цели	Упражнение считается выполненным, если сотрудник произвел пять выстрелов, не нарушив порядок выполнения упражнения: лежа выбито не менее 30 очков; с колена выбито не менее 27 очков; стоя выбито не менее 25 очков
Упражнение 7	Стрельба с места по неподвижной цели	Сотрудник произвел четыре выстрела, не нарушил порядок выполнения упражнения, не превысил время, отведенное на его выполнение, и выбил не менее 25 очков
Упражнение 8	Стрельба с места по неподвижной цели в ограниченное время	Сотрудник произвел четыре выстрела, не нарушил порядок выполнения упражнения, не превысил время, отведенное на его выполнение, и поразил мишень двумя пулями и более
Упражнение 9	Стрельба с места по неподвижным целям с переносом огня по фронту в ограниченное время	Сотрудник произвел восемь выстрелов, не нарушил порядок выполнения упражнения, не превысил время, отведенное на его выполнение, и поразил две мишени
Упражнение 10	Стрельба с места по неподвижным целям с переносом огня по фронту	Сотрудник произвел пятнадцать выстрелов, не нарушил порядок выполнения упражнения и поразил днем три мишени, ночью – две мишени
Упражнение 11	Стрельба с места по неподвижным целям с переносом огня по фронту и в глубину	Сотрудник произвел девять выстрелов, не нарушил порядок выполнения упражнения и поразил три мишени
Учебно-специальные упражнения		
Упражнение 12	Стрельба с места по неподвижной цели в ограниченное время	Сотрудник произвел четыре выстрела, не нарушил порядок выполнения упражнения, не превысил время, отведенное на его выполнение, и поразил мишень двумя пулями
Упражнение 13	Стрельба по неподвижным целям из различных положений в ограниченное время	Сотрудник произвел восемнадцать выстрелов, не нарушил порядок выполнения упражнения, не превысил время, отведенное на его выполнение, и поразил две мишени
Упражнение 14	Стрельба с места по появляющейся и двигающейся цели	Сотрудник произвел двенадцать выстрелов, не нарушил порядок выполнения упражнения и поразил мишень
Упражнение 15	Стрельба с места по приближающейся цели	Сотрудник произвел двенадцать выстрелов, не нарушил порядок выполнения упражнения и поразил мишень
Упражнение 16	Стрельба с места по удаляющейся цели	Сотрудник произвел двенадцать выстрелов, не нарушил порядок выполнения упражнения и поразил мишень
Упражнения стрельб из снайперской винтовки		
Подготовительные упражнения		
Упражнение 1	Стрельба с места по неподвижной цели	Сотрудник произвел пять выстрелов, не нарушил порядок выполнения упражнения и выбил 46 и более очков
Упражнение 2	Первый выстрел	Сотрудник произвел выстрел, не нарушил порядок выполнения упражнения, не превысил время, отведенное на его выполнение, и поразил мишень
Упражнение 3	Первый выстрел и выстрел после смены магазина	Сотрудник произвел два выстрела, не нарушил порядок выполнения упражнения и поразил мишень

1	2	3
Учебные упражнения		
Упражнение 4	Стрельба с места по неподвижной цели со сменой положения для стрельбы	Сотрудник произвел четыре выстрела, не нарушил порядок выполнения упражнения и поразил мишень двумя пулями и более
Упражнение 5	Стрельба с места по неподвижной цели в ограниченное время	Сотрудник произвел пять выстрелов, не нарушил порядок выполнения упражнения, не превысил время, отведенное на его выполнение, и поразил мишень четырьмя пулями
Упражнение 6	Выборочная стрельба по неподвижной цели в ограниченное время	Сотрудник произвел три выстрела, не нарушил порядок выполнения упражнения, не превысил время, отведенное на его выполнение, и поразил три мишени
Учебно-специальные упражнения		
Упражнение 7	Стрельба в составе снайперской пары по появляющейся цели	Сотрудники произвели шесть выстрелов, не нарушили порядок выполнения упражнения, не превысили время, отведенное на его выполнение, и поразили шесть мишеней
Упражнение 8	Стрельба с места с переносом огня по фронту и глубине в ограниченное время	Сотрудник произвел три выстрела, не нарушил порядок выполнения упражнения, не превысил время, отведенное на его выполнение, и поразил три мишени
Упражнение 9	Стрельба с места по неподвижной цели в ограниченное время	Сотрудник произвел три выстрела, не нарушил порядок выполнения упражнения, не превысил время, отведенное на его выполнение, и поразил две мишени
Упражнения стрельб из пулемета		
Подготовительные упражнения		
Упражнение 1	Стрельба короткими очередями по неподвижной цели	Сотрудник произвел восемь выстрелов, не нарушил порядок выполнения упражнения и поразил мишень
Упражнение 2	Стрельба длинной очередью по неподвижной цели	Сотрудник произвел восемь выстрелов, не нарушил порядок выполнения упражнения и поразил мишень
Учебное упражнение		
Упражнение 3	Стрельба с места по неподвижной цели с переносом огня по фронту	Сотрудник произвел десять выстрелов, не нарушил порядок выполнения упражнения, не превысил время, отведенное на его выполнение, и поразил все мишени
Упражнение 4	Стрельба с места по неподвижным целям с переносом огня по фронту	Сотрудник произвел двадцать выстрелов, не нарушил порядок выполнения упражнения и поразил днем три мишени, ночью – две мишени
Упражнение 5	Стрельба с места по неподвижным целям с переносом огня по фронту и в глубину	Сотрудник произвел двадцать выстрелов, не нарушил порядок выполнения упражнения и поразил днем три мишени, ночью – две мишени
Учебно-специальные упражнения		
Упражнение 6	Стрельба с места с переносом огня по фронту в ограниченное время	Сотрудник произвел тридцать выстрелов, не нарушил порядок выполнения упражнения, не превысил время, отведенное на его выполнение, и поразил все мишени
Упражнение 7	Стрельба после передвижения с переносом огня по фронту в ограниченное время	Сотрудник произвел пятнадцать выстрелов, не нарушил порядок выполнения упражнения, не превысил время, отведенное на его выполнение, и поразил все мишени
Упражнение 8	Стрельба с места по появляющейся и двигающейся цели	Сотрудник произвел двадцать выстрелов, не нарушил порядок выполнения упражнения и поразил мишень

1	2	3
Упражнение 9	Стрельба с места по приближающейся цели	Сотрудник произвел тридцать выстрелов, не нарушил порядок выполнения упражнения и поразил мишень
Упражнение 10	Стрельба с места по удаляющейся цели	Сотрудник произвел тридцать выстрелов, не нарушил порядок выполнения упражнения и поразил мишень
Упражнения стрельб из крупнокалиберного пулемета		
Подготовительное упражнение		
Упражнение 1	Стрельба с места по неподвижным целям	Сотрудник произвел пятнадцать выстрелов, не нарушил порядок выполнения упражнения и поразил все мишени
Упражнение 2	Стрельба с места по неподвижной цели	Сотрудник произвел двадцать выстрелов, не нарушил порядок выполнения упражнения и поразил мишень
Учебные упражнения		
Упражнение 3	Стрельба с места по появляющимся целям	Сотрудник произвел пятнадцать выстрелов, не нарушил порядок выполнения упражнения, не превысил время, отведенное на его выполнение, и поразил все мишени
Упражнение 4	Стрельба с места по появляющимся и движущимся целям	Сотрудник произвел двадцать выстрелов, не нарушил порядок выполнения упражнения, не превысил время, отведенное на его выполнение, и поразил все мишени
Упражнение 5	Стрельба с места по неподвижным целям с переносом огня по фронту	Сотрудник произвел тридцать выстрелов, не нарушил порядок выполнения упражнения и поразил три мишени
Учебно-специальные упражнения		
Упражнение 6	Стрельба с места по появляющейся и двигающейся цели	Сотрудник произвел тридцать выстрелов, не нарушил порядок выполнения упражнения и поразил мишень
Упражнение 7	Стрельба с места по приближающейся цели	Сотрудник произвел тридцать выстрелов, не нарушил порядок выполнения упражнения и поразил мишень
Упражнение стрельб из бесствольного пистолета		
Подготовительное упражнение		
Упражнение 1	Стрельба с места по неподвижной цели	Сотрудник произвел два выстрела, не нарушил порядок выполнения упражнения и поразил мишень
Учебное упражнение		
Упражнение 2	Стрельба с места по неподвижной цели	Сотрудник произвел два выстрела, не нарушил порядок выполнения упражнения, не превысил время, отведенное на его выполнение, и поразил мишень
Упражнения стрельб из карабина		
Подготовительное упражнение		
Упражнение 1	Стрельба с места по неподвижной цели	Сотрудник произвел четыре выстрела, не нарушил порядок выполнения упражнения и поразил мишень двумя пулями и более
Упражнение 2	Первый выстрел с места по неподвижной цели навскидку	Сотрудник произвел три выстрела, не нарушил порядок выполнения упражнения и поразил две мишени
Учебные упражнения		
Упражнение 3	Стрельба с места по неподвижной цели	Сотрудник произвел четыре выстрела, не нарушил порядок выполнения упражнения, не превысил время, отведенное на его выполнение, и поразил мишень двумя пулями и более

1	2	3
Упражнение 4	Скоростная стрельба с места по неподвижной цели с заданными зонами поражения со сменой положения для стрельбы	Сотрудник произвел четыре выстрела, не нарушил порядок выполнения упражнения, не превысил время, отведенное на его выполнение, и поразил две зоны поражения
Упражнение 5	Стрельба с места по неподвижным целям с переносом огня по фронту	Сотрудник произвел три выстрела, не нарушил порядок выполнения упражнения и поразил две мишени
Упражнение 6	Стрельба с места по неподвижным целям с переносом огня по фронту и в глубину	Сотрудник произвел три выстрела, не нарушил порядок выполнения упражнения и поразил две мишени
Учебно-специальные упражнения		
Упражнение 7	Стрельба с места по появляющейся и двигающейся цели	Сотрудник произвел три выстрела, не нарушил порядок выполнения упражнения и поразил две мишени
Упражнение 8	Стрельба с места по приближающейся цели	Сотрудник произвел три выстрела, не нарушил порядок выполнения упражнения и поразил две мишени
Упражнение 9	Стрельба с места по удаляющейся цели	Сотрудник произвел три выстрела, не нарушил порядок выполнения упражнения и поразил две мишени
Упражнение 10	Стрельба с места по целям, двигающимся по различным траекториям	Сотрудник произвел три серии по три выстрела, не нарушил порядок выполнения упражнения и поразил четыре мишени
Упражнения стрельб из специальных снайперских винтовок калибра 5,6-мм, 9-мм, 12,7-мм		
Подготовительное упражнение		
Упражнение 1	Стрельба с места по неподвижной цели	Сотрудник произвел пять выстрелов, не нарушил порядок выполнения упражнения и выбил не менее 45 очков
Учебное упражнение		
Упражнение 2	Выборочная стрельба по неподвижной цели в ограниченное время	Сотрудник произвел три выстрела, не нарушил порядок выполнения упражнения, не превысил время, отведенное на его выполнение, и поразил все мишени
Упражнения стрельб из ножа разведчика стреляющего		
Подготовительное упражнение		
Упражнение 1	Стрельба с места по неподвижной цели	Сотрудник произвел выстрел, не нарушил порядок выполнения упражнения и поразил мишень
Учебное упражнение		
Упражнение 2	Стрельба с места по неподвижной цели	Сотрудник произвел выстрел, не нарушил порядок выполнения упражнения, не превысил время, отведенное на его выполнение, и поразил мишень
Упражнения стрельб из подствольного гранатомета		
Подготовительное упражнение		
Упражнение 1	Стрельба с места по неподвижной цели	Сотрудник произвел выстрел, не нарушил порядок выполнения упражнения и поразил мишень
Учебные упражнения		
Упражнение 2	Стрельба с места по групповой цели	Сотрудник произвел три выстрела, не нарушил порядок выполнения упражнения и поразил мишень
Упражнение 3	Стрельба с места по неподвижной цели из различных положений	Сотрудник произвел выстрел, не нарушил порядок выполнения упражнения и поразил мишень
Упражнения стрельб из ручного противотанкового гранатомета		

1	2	3
Подготовительное упражнение		
Упражнение 1	Стрельба с места по неподвижной цели	Сотрудник произвел выстрел, не нарушил порядок выполнения упражнения и поразил мишень
Учебное упражнение		
Упражнение 2	Стрельба с места по неподвижной цели	Сотрудник произвел выстрел, не нарушил порядок выполнения упражнения и поразил мишень
Упражнения стрельб из автоматических гранатометов		
Подготовительное упражнение		
Упражнение 1	Стрельба с места по одиночной цели	Сотрудник произвел шесть выстрелов, не нарушил порядок выполнения упражнения и поразил мишень
Учебное упражнение		
Упражнение 2	Стрельба с места по групповой цели	Сотрудник произвел шесть выстрелов, не нарушил порядок выполнения упражнения и поразил мишень
Упражнения стрельб из ручных гранатометов		
Подготовительное упражнение		
Упражнение 1	Стрельба с места по одиночной цели	Сотрудник произвел три выстрела, не нарушил порядок выполнения упражнения и поразил мишень
Учебное упражнение		
Упражнение 2	Стрельба с места по неподвижной цели	Сотрудник произвел выстрел, не нарушил порядок выполнения упражнения, не превысил время, отведенное на его выполнение, и поразил мишень
Упражнения метания ручных гранат		
Подготовительное упражнение		
Упражнение 1	Метание массогабаритного макета, учебной (учебно-имитационной) ручной гранаты по неподвижной цели	Сотрудник метнул гранату, не нарушил порядок выполнения упражнения и попал гранатой в траншею
Учебные упражнения		
Упражнение 2	Метание ручных гранат по неподвижной цели	Сотрудник метнул гранату, не нарушил порядок выполнения упражнения и попал гранатой в круг диаметром 10 метров
Упражнение 3	Метание ручных гранат по неподвижной цели	Сотрудник метнул гранату, не нарушил порядок выполнения упражнения и попал гранатой в траншею
Упражнение 4	Метание массогабаритного макета, учебной (учебно-имитационной) ручной гранаты после передвижения на дальность	Сотрудник метнул гранату, не нарушил порядок выполнения упражнения и бросил гранату на 30 и более метров
Упражнения стрельб из подводного оружия		
Упражнения стрельб из специального подводного пистолета		
Подготовительное упражнение		
Упражнение 1	Стрельба по неподвижной цели на берегу	Сотрудник произвел четыре выстрела, не нарушил порядок выполнения упражнения и поразил мишень двумя пулями и более
Упражнение 2	Стрельба по неподвижной цели на берегу (на воде)	Сотрудник произвел четыре выстрела, не нарушил порядок выполнения упражнения, не превысил время, отведенное на его выполнение, и поразил мишень двумя пулями и более
Учебно-специальное упражнение		
Упражнение 3	Стрельба под водой с места по неподвижной цели	Сотрудник произвел четыре выстрела, не нарушил порядок выполнения упражнения и поразил мишень двумя пулями и более

1	2	3
Упражнения стрельб из автомата подводного специального (автомата двухсредного специального)		
Подготовительное упражнение		
Упражнение 1	Стрельба по неподвижным целям на берегу (на воде)	Сотрудник произвел пять выстрелов, не нарушил порядок выполнения упражнения и поразил мишень двумя пулями и более
Учебное упражнение стрельб		
Упражнение 2	Стрельба по неподвижным целям на берегу (на воде)	Сотрудник произвел двенадцать выстрелов, не нарушил порядок выполнения упражнения, не превысил время, отведенное на его выполнение, и поразил три мишени
Учебно-специальное упражнение стрельб		
Упражнение 3	Стрельба под водой с места по неподвижной цели	Сотрудник произвел шесть выстрелов, не нарушил порядок выполнения упражнения и поразил две мишени

Курсанты, слушатели очной формы обучения, а также слушатели, проходящие профессиональную подготовку					
№ Упражнения	Наименование упражнения и условия его выполнения	Оценка			
		отлично	хорошо	удовлетво-рительно	неудовлет-ворительно
1	2	3	4	5	6
Упражнения стрельб из пистолета					
Подготовительные упражнения					
Упражнение 1	Стрельба с места по неподвижной цели. Упражнение считается выполненным, если сотрудник произвел четыре выстрела, не нарушил порядок выполнения упражнения	мишени № 4, 4с: 10 метров – выбито не менее 27 очков; 15 метров – выбито не менее 25 очков; 20 метров – выбито не менее 23 очков	мишени № 4, 4с: 10 метров – выбито не менее 26 очков; 15 метров – выбито не менее 24 очков; 20 метров – выбито не менее 22 очков	мишени № 4, 4с: 10 метров – выбито не менее 25 очков; 15 метров – выбито не менее 23 очков; 20 метров – выбито не менее 21 очка	в остальных случаях
		мишень № 6: 10 метров – мишень поражена четырьмя пулями; 15 метров – мишень поражена четырьмя пулями; 20 метров – мишень поражена тремя пулями и более	мишень № 6: 10 метров – мишень поражена тремя пулями; 15 метров – мишень поражена тремя пулями; 20 метров – мишень поражена двумя пулями	мишень № 6: 10 метров – мишень поражена двумя пулями; 15 метров – мишень поражена двумя пулями; 20 метров – мишень поражена одной пулей	

1	2	3	4	5	6
Упражнение 2	Первый выстрел. Упражнение считается выполненным, если сотрудник произвел выстрел, не нарушил порядок выполнения упражнения, и не превысил время отведенное на его выполнение	оценивается недифференцированно, оценка «удовлетворительно» выставляется в случае, если мишень поражена			мишень не поражена
Упражнение 3	Первый выстрел после смены магазина. Упражнение считается выполненным, если сотрудник произвел выстрел, не нарушил порядок выполнения упражнения и не превысил время, отведенное на его выполнение	оценивается недифференцированно, оценка «удовлетворительно» выставляется в случае, если мишень поражена			в остальных случаях
Упражнение 4	Первый выстрел и выстрел после смены магазина. Упражнение считается выполненным, если сотрудник произвел два выстрела, не нарушил порядок выполнения упражнения	оценивается недифференцированно, оценка «удовлетворительно» выставляется в случае, если мишень поражена			в остальных случаях
Учебные упражнения					
Упражнение 5	Скоростная стрельба с места по неподвижной цели с заданной зоной поражения. Упражнение считается выполненным, если сотрудник произвел два выстрела, не нарушил порядок выполнения упражнения и не превысил время, отведенное на его выполнение	выбито не менее 18 очков	выбито не менее 15 очков	выбито не менее 7 очков	в остальных случаях
Упражнение 6	Скоростная стрельба с места по неподвижной цели с заданными областями поражения со сменой положения для стрельбы. Упражнение считается выполненным, если сотрудник произвел четыре выстрела, не нарушил порядок выполнения упражнения, не превысил время, отведенное на его выполнение	поражены четыре зоны поражения	поражены три зоны поражения	поражены две зоны поражения	в остальных случаях

1	2	3	4	5	6
Упражнение 7	Скоростная стрельба с места по неподвижной цели. Упражнение считается выполненным, если сотрудник произвел четыре выстрела, не нарушил порядок выполнения упражнения, не превысил время, отведенное на его выполнение	выбито 32 очка и более	выбито от 28 очков до 31	выбито от 24 до 27 очков	в остальных случаях
Упражнение 8	Стрельба с места по неподвижной цели. Упражнение считается выполненным, если сотрудник произвел четыре выстрела, не нарушил порядок выполнения упражнения	выбито 32 очка и более	выбито от 28 очков до 31	выбито от 24 до 27 очков	в остальных случаях
Упражнение 9	Скоростная стрельба из салона автомобиля. Упражнение считается выполненным, если сотрудник произвел три выстрела, не нарушил порядок выполнения упражнения, не превысил время, отведенное на его выполнение	мишень поражена тремя пулями	мишень поражена двумя пулями	мишень поражена одной пулей	в остальных случаях
Учебно-специальные упражнения					
Упражнение 10	Скоростная стрельба с места по неподвижной цели в условиях ограниченной возможности для прицеливания. Упражнение считается выполненным, если сотрудник произвел три выстрела, не нарушил порядок выполнения упражнения, не превысил время, отведенное на его выполнение	мишень поражена тремя пулями	мишень поражена двумя пулями	мишень поражена одной пулей	в остальных случаях
Упражнение 11	Скоростная стрельба с места по неподвижной цели. Упражнение считается выполненным, если сотрудник произвел три выстрела, не нарушил порядок выполнения упражнения, не превысил время, отведенное на его выполнение	мишень поражена тремя пулями	мишень поражена двумя пулями	мишень поражена одной пулей	в остальных случаях

1	2	3	4	5	6
Упражнение 12	Скоростная стрельба с места по неподвижной цели с заданной зоной поражения. Упражнение считается выполненным, если сотрудник произвел четыре выстрела, не нарушил порядок выполнения упражнения, не превысил время, отведенное на его выполнение	каждая зона поражена двумя пулями	одна из зон поражена двумя пулями, другая – одной пулей	каждая зона поражена одной пулей	в остальных случаях
Упражнение 13	Скоростная стрельба с места по неподвижной цели с заданной зоной поражения. Упражнение считается выполненным, если сотрудник произвел три выстрела, не нарушил порядок выполнения упражнения, не превысил время, отведенное на его выполнение	зона поражения поражена тремя пулями	зона поражения поражена двумя пулями	зона поражения поражена одной пулей	в остальных случаях
Упражнение 14	Скоростная стрельба с уходом с линии огня (атаки) и сменой положения для стрельбы по неподвижной цели с заданной зоной поражения. Упражнение считается выполненным, если сотрудник произвел четыре выстрела, не нарушил порядок выполнения упражнения, не превысил время, отведенное на его выполнение	каждая зона поражена двумя пулями	одна из зон поражена двумя пулями, другая – одной пулей	каждая зона поражена одной пулей	в остальных случаях
Упражнение 15	Скоростная стрельба с места по неподвижной цели с заданной зоной поражения. Упражнение считается выполненным, если сотрудник произвел три выстрела, не нарушил порядок выполнения упражнения, не превысил время, отведенное на его выполнение	зона поражения поражена тремя пулями	зона поражения поражена двумя пулями	зона поражения поражена одной пулей	в остальных случаях
Упражнение 16	Скоростная стрельба по неподвижной цели с заданной зоной поражения со сменой огневой позиции. Упражнение считается выполненным, если сотрудник произвел четыре выстрела, не нарушил	поражены обе зоны поражения	поражена зона поражения № 1	поражена зона поражения № 5	в остальных случаях

1	2	3	4	5	6
	порядок выполнения упражнения, не превысил время, отведенное на его выполнение				
Упражнение 17	Скоростная стрельба с места по неподвижной цели с заданной зоной поражения после передвижения. Упражнение считается выполненным, если сотрудник произвел три выстрела, не нарушил порядок выполнения упражнения, не превысил время, отведенное на его выполнение	зона поражения поражена тремя пулями	зона поражения поражена двумя пулями	зона поражения поражена одной пулей	в остальных случаях
Упражнение 18	Скоростная стрельба с места по неподвижной цели с заданной зоной поражения со сменой магазина после передвижения. Упражнение считается выполненным, если сотрудник произвел три выстрела, не нарушил порядок выполнения упражнения, не превысил время, отведенное на его выполнение	зона поражения поражена тремя пулями	зона поражения поражена двумя пулями	зона поражения поражена одной пулей	в остальных случаях
Упражнение 19	Скоростная стрельба после передвижения по неподвижной цели с заданными зонами поражения со сменой магазина и положения для стрельбы. Упражнение считается выполненным, если сотрудник произвел четыре выстрела, не нарушил порядок выполнения упражнения, не превысил время, отведенное на его выполнение	поражены обе зоны поражения	поражена зона поражения № 3	поражена зона поражения № 5	в остальных случаях
Упражнение 20	Скоростная стрельба с места по неподвижной цели с обозначением зоны поражения руководителем стрельб (гранатометания). Упражнение считается выполненным, если сотрудник произвел четыре серии по два выстрела, не нарушил порядок выполнения упражнения, не превысил время, отведенное на его выполнение	поражены четыре зоны поражения	поражены три зоны поражения	поражены две зоны поражения	в остальных случаях

1	2	3	4	5	6
упражнение 21	Стрельба по неподвижной цели после передвижения. Упражнение считается выполненным, если сотрудник произвел четыре выстрела, не нарушил порядок выполнения упражнения, не превысил время, отведенное на его выполнение	каждая мишень поражена двумя пулями	одна из мишеней поражена двумя пулями другая одной пулей	каждая мишень поражена одной пулей	в остальных случаях
Упражнения стрельб из пистолета-пулемета					
Подготовительные упражнения					
Упражнение 1	Стрельба с места по неподвижной цели. Упражнение считается выполненным, если сотрудник произвел четыре выстрела, не нарушил порядок выполнения упражнения	15 метров – выбито не менее 40 очков, 25 метров – выбито не менее 36 очков, 50 метров – выбито не менее 28 очков	15 метров – выбито не менее 36 очков, 25 метров – выбито не менее 32 очков, 50 метров – выбито не менее 26 очков	15 метров – выбито не менее 32 очков, 25 метров – выбито не менее 28 очков, 50 метров – выбито не менее 24 очков	в остальных случаях
Упражнение 2	Первый выстрел. Упражнение считается выполненным, если сотрудник произвел выстрел, не нарушил порядок выполнения упражнения, не превысил время, отведенное на его выполнение	оценивается недифференцированно, оценка «удовлетворительно» выставляется в случае, если мишень поражена			в остальных случаях
Упражнение 3	Первый выстрел после смены магазина. Упражнение считается выполненным, если сотрудник произвел выстрел, не нарушил порядок выполнения упражнения, не превысил время, отведенное на его выполнение	оценивается недифференцированно, оценка «удовлетворительно» выставляется в случае, если мишень поражена			в остальных случаях
Упражнение 4	Первый выстрел и выстрел после смены магазина. Упражнение считается выполненным, если сотрудник произвел два выстрела, не нарушил порядок выполнения упражнения	оценивается недифференцированно, оценка «удовлетворительно» выставляется в случае, если мишень поражена			в остальных случаях
Учебные упражнения					
Упражнение 5	Стрельба с места по неподвижной цели. Упражнение считается выполненным, если сотрудник произвел четыре выстрела, не нарушил порядок выполнения упражнения	выбито 34 очка и более	выбито от 30 до 33 очков	выбито от 26 до 29 очков	в остальных случаях

1	2	3	4	5	6
Упражнение 6	Скоростная стрельба с места по неподвижной цели. Упражнение считается выполненным, если сотрудник произвел четыре выстрела, не нарушил порядок выполнения упражнения, не превысил время, отведенное на его выполнение	выбито 32 очка и более	выбито от 28 очков до 31	выбито от 24 до 27 очков	в остальных случаях
Упражнение 7	Скоростная стрельба с места по неподвижной цели с заданной зоной поражения. Упражнение считается выполненным, если сотрудник произвел четыре выстрела, не нарушил порядок выполнения упражнения, не превысил время, отведенное на его выполнение	зона поражения поражена четырьмя пулями	зона поражения поражена тремя пулями	зона поражения поражена двумя пулями	в остальных случаях
Упражнение 8	Скоростная стрельба с места по неподвижной цели с заданными областями поражения со сменой положения для стрельбы. Упражнение считается выполненным, если сотрудник произвел восемь выстрелов, не нарушил порядок выполнения упражнения, не превысил время, отведенное на его выполнение	поражены четыре зоны поражения	поражены три зоны поражения	поражены две зоны поражения	в остальных случаях
Упражнение 9	Скоростная стрельба из салона автомобиля. Упражнение считается выполненным, если сотрудник произвел четыре выстрела, не нарушил порядок выполнения упражнения, не превысил время, отведенное на его выполнение	мишень поражена четырьмя пулями	мишень поражена тремя пулями	мишень поражена двумя пулями	в остальных случаях
Учебно-специальные упражнения					
Упражнение 10	Скоростная стрельба с места по неподвижной цели в условиях ограниченной возможности для прицеливания. Упражнение считается выполненным, если сотрудник произвел три выстрела, не нарушил порядок выполнения упражнения, не превысил время, отведенное на его выполнение	мишень поражена тремя пулями	мишень поражена двумя пулями	мишень поражена одной пулей	в остальных случаях

1	2	3	4	5	6
Упражнение 11	Стрельба с места по неподвижной цели в ограниченное время. Упражнение считается выполненным, если сотрудник произвел три выстрела, не нарушил порядок выполнения упражнения, не превысил время, отведенное на его выполнение	мишень поражена тремя пулями	мишень поражена двумя пулями	мишень поражена одной пулей	в остальных случаях
Упражнение 12	Стрельба с места по неподвижной цели в ограниченное время с уходом с линии атаки. Упражнение считается выполненным, если сотрудник произвел четыре выстрела, не нарушил порядок выполнения упражнения, не превысил время, отведенное на его выполнение	поражены две зоны поражения четырьмя пулями	поражены две зоны поражения тремя пулями	поражены две зоны поражения двумя пулями	в остальных случаях
Упражнение 13	Стрельба из различных положений в ограниченное время с переносом огня по фронту и в глубину. Упражнение считается выполненным, если сотрудник произвел двенадцать выстрелов, не нарушил порядок выполнения упражнения, не превысил время, отведенное на его выполнение	поражены три мишени	поражены две мишени шестью пулями и более	поражены две мишени от двух до пяти пулями	в остальных случаях
Упражнения стрельб из автомата					
Подготовительные упражнения					
Упражнение 1	Стрельба с места по неподвижной цели. Упражнение считается выполненным, если сотрудник произвел пять выстрелов, не нарушил порядок выполнения упражнения	мишени № 4, 4с: выбито не менее 40 очков мишень № 6: мишень поражена пятью пулями	мишени № 4, 4с: выбито не менее 35 очков мишень № 6: мишень поражена четырьмя пулями	мишени № 4, 4с: выбито не менее 30 очков мишень № 6: мишень поражена тремя пулями	в остальных случаях
Упражнение 2	Первый выстрел. Упражнение считается выполненным, если сотрудник произвел выстрел, не нарушил порядок выполнения упражнения, не превысил время, отведенное на его выполнение	оценивается недифференцированно, оценка «удовлетворительно» выставляется в случае, если мишень поражена			в остальных случаях

1	2	3	4	5	6
Упражнение 3	Первый выстрел после смены магазина. Упражнение считается выполненным, если сотрудник произвел выстрел, не нарушил порядок выполнения упражнения, не превысил время, отведенное на его выполнение	оценивается недифференцированно, оценка «удовлетворительно» выставляется в случае, если мишень поражена			в остальных случаях
Упражнение 4	Первый выстрел и выстрел после смены магазина. Упражнение считается выполненным, если сотрудник произвел два выстрела, не нарушил порядок выполнения упражнения	оценивается недифференцированно, оценка «удовлетворительно» выставляется в случае, если мишень поражена			в остальных случаях
Упражнение 5	Первый выстрел с места по неподвижной цели навскидку. Упражнение считается выполненным, если сотрудник произвел три выстрела, не нарушил порядок выполнения упражнения	мишень поражена тремя пулями	мишень поражена двумя пулями	мишень поражена одной пулей	в остальных случаях
Учебные упражнения					
Упражнение 6	Стрельба с места по неподвижной цели. Упражнение считается выполненным, если сотрудник произвел пять выстрелов, не нарушил порядок выполнения упражнения	лежа выбито не менее 40 очков, с колена выбито не менее 37 очков, стоя выбито не менее 35 очков	лежа выбито не менее 35 очков, с колена выбито не менее 32 очков, стоя выбито не менее 30 очков	лежа выбито не менее 30 очков, с колена выбито не менее 27 очков, стоя выбито не менее 25 очков	в остальных случаях
Упражнение 7	Стрельба с места по неподвижной цели. Упражнение считается выполненным, если сотрудник произвел четыре выстрела, не нарушил порядок выполнения упражнения, не превысил время, отведенное на его выполнение	выбито 35 очков и более	выбито от 30 до 34 очков	выбито от 25 до 29 очков	в остальных случаях
Упражнение 8	Стрельба с места по неподвижной цели в ограниченное время. Упражнение считается выполненным, если сотрудник произвел четыре выстрела, не нарушил порядок выполнения упражнения, не превысил время, отведенное на его выполнение	мишень поражена четырьмя пулями	мишень поражена тремя пулями	мишень поражена двумя пулями	в остальных случаях

1	2	3	4	5	6
Упражнение 9	Стрельба с места по неподвижным целям с переносом огня по фронту в ограниченное время. Упражнение считается выполненным, если сотрудник произвел восемь выстрелов, не нарушил порядок выполнения упражнения, не превысил время, отведенное на его выполнение	поражены обе мишени не менее чем тремя пулями	поражены обе мишени не менее чем двумя пулями	поражена каждая мишень не менее чем одной пулей	в остальных случаях
Упражнение 10	Стрельба с места по неподвижным целям с переносом огня по фронту. Упражнение считается выполненным, если сотрудник произвел девять выстрелов, не нарушил порядок выполнения упражнения, не превысил время, отведенное на его выполнение	поражены все мишени не менее чем двумя пулями каждая	поражены все мишени не менее чем одной пулей каждая	поражены не менее двух мишеней не менее чем одной пулей каждая	в случаях если не поражено более одной мишени
Упражнение 11	Стрельба с места по неподвижным целям с переносом огня по фронту и в глубину. Упражнение считается выполненным, если сотрудник произвел девять выстрелов, не нарушил порядок выполнения упражнения, не превысил время, отведенное на его выполнение	поражены все мишени не менее чем двумя пулями каждая	поражены все мишени не менее чем одной пулей каждая	поражены не менее двух мишеней не менее чем одной пулей каждая	в случаях если не поражено более одной мишени
Учебно-специальные упражнения					
Упражнение 12	Стрельба с места по неподвижной цели в ограниченное время. Упражнение считается выполненным, если сотрудник произвел четыре выстрела, не нарушил порядок выполнения упражнения, не превысил время, отведенное на его выполнение	мишень поражена четырьмя пулями	мишень поражена тремя пулями	мишень поражена двумя пулями	в остальных случаях
Упражнение 13	Стрельба по неподвижным целям из различных положений в ограниченное время. Упражнение считается выполненным, если сотрудник произвел восемнадцать выстрелов, не нарушил порядок выполнения упражнения, не превысил время, отведенное на его выполнение	поражены три мишени	поражены две мишени	поражена одна мишень	в остальных случаях

1	2	3	4	5	6
Упражнение 14	Стрельба с места по появляющейся и двигающейся цели. Упражнение считается выполненным, если сотрудник произвел двенадцать выстрелов, не нарушил порядок выполнения упражнения	мишень поражена не менее чем шестью пулями	мишень поражена не менее чем тремя пулями	мишень поражена не менее чем одной пулей	мишень не поражена
Упражнение 15	Стрельба с места по приближающейся цели. Упражнение считается выполненным, если сотрудник произвел двенадцать выстрелов, не нарушил порядок выполнения упражнения	мишень поражена не менее чем шестью пулями	мишень поражена не менее чем тремя пулями	мишень поражена не менее чем одной пулей	мишень не поражена
Упражнение 16	Стрельба с места по удаляющейся цели. Упражнение считается выполненным, если сотрудник произвел двенадцать выстрелов, не нарушил порядок выполнения упражнения	мишень поражена не менее чем шестью пулями	мишень поражена не менее чем тремя пулями	мишень поражена не менее чем одной пулей	мишень не поражена
Упражнения стрельб из карабина					
Подготовительное упражнение					
Упражнение 1	Стрельба с места по неподвижной цели. Упражнение считается выполненным, если сотрудник произвел четыре выстрела и не нарушил порядок выполнения упражнения	мишень поражена не менее чем тремя пулями	мишень поражена не менее чем двумя пулями	мишень поражена не менее чем одной пулей	мишень не поражена
Упражнение 2	Первый выстрел с места по неподвижной цели навскидку. Упражнение считается выполненным, если сотрудник произвел три выстрела, не нарушил порядок выполнения упражнения, не превысил время, отведенное на его выполнение	поражены три мишени	поражены две мишени	поражена одна мишень	в остальных случаях
Учебные упражнения					
Упражнение 3	Стрельба с места по неподвижной цели. Упражнение считается выполненным, если сотрудник произвел четыре выстрела, не нарушил порядок выполнения упражнения, не превысил время, отведенное на его выполнение	мишень поражена не менее чем тремя пулями	мишень поражена не менее чем двумя пулями	мишень поражена не менее чем одной пулей	мишень не поражена

1	2	3	4	5	6
Упражнение 4	Скоростная стрельба с места по неподвижной цели с заданными зонами поражения со сменой положения для стрельбы. Упражнение считается выполненным, если сотрудник произвел четыре выстрела, не нарушил порядок выполнения упражнения, не превысил время, отведенное на его выполнение	поражены три зоны поражения	поражены две зоны поражения	поражена одна зона поражения	в остальных случаях
Упражнение 5	Стрельба с места по неподвижным целям с переносом огня по фронту. Упражнение считается выполненным, если сотрудник произвел три выстрела, не нарушил порядок выполнения упражнения, не превысил время, отведенное на его выполнение	поражены три мишени	поражены две мишени	поражена одна мишень	в остальных случаях
Упражнение 6	Стрельба с места по неподвижным целям с переносом огня по фронту и в глубину. Упражнение считается выполненным, если сотрудник произвел три выстрела, не нарушил порядок выполнения упражнения, не превысил время, отведенное на его выполнение	поражены три мишени	поражены две мишени	поражена одна мишень	в остальных случаях

Нормативы по огневой подготовке		
№ п/п	Наименование норматива	Оценка «удовлетворительно» по времени (секунд)
1	2	3
Пистолет		
Норматив 1	Изготовка к стрельбе из различных положений: стоя с колена лежа	 не более 4 не более 6 не более 9
Норматив 2	Неполная разборка пистолета	не нарушен порядок разборки
Норматив 3	Сборка пистолета после неполной разборки	не нарушен порядок сборки
Норматив 4	Снаряжение магазина патронами	не более 20
Норматив 5	Разряжание пистолета	не более 12
Норматив 6	Смена магазина из различных положений: стоя с колена лежа	 не более 6 не более 7 не более 9
Бесствольный пистолет		
Норматив 1	Изготовка к стрельбе из положения стоя	не более 4
Норматив 2	Разряжание бесствольного пистолета	не более 10
Норматив 3	Перезаряжание бесствольного пистолета из положения стоя	не более 15

1	2	3
	Пистолет-пулемет	
Норматив 1	Изготовка к стрельбе из различных положений: стоя с колена лежа	 не более 8 не более 9 не более 11
Норматив 2	Неполная разборка пистолета-пулемета	не нарушен порядок разборки
Норматив 3	Сборка пистолета-пулемета после неполной разборки	не нарушен порядок сборки
Норматив 4	Снаряжение магазина патронами	не более 15
Норматив 5	Разряжание пистолета-пулемета	не более 15
Норматив 6	Смена магазина из различных положений: стоя с колена лежа	 не более 10 не более 15 не более 20
	Автомат	
Норматив 1	Изготовка к стрельбе из различных положений: стоя с колена лежа	 не более 6 не более 7 не более 9
Норматив 2	Неполная разборка автомата	не нарушен порядок разборки
Норматив 3	Сборка автомата после неполной разборки	не нарушен порядок сборки
Норматив 4	Снаряжение магазина патронами	не более 30
Норматив 5	Разряжание автомата	не более 12
Норматив 6	Смена магазина из различных положений: стоя с колена лежа	 не более 10 не более 15 не более 20
	Снайперская винтовка	
Норматив 1	Изготовка к стрельбе из различных положений: стоя с колена лежа	 не более 8 не более 9 не более 11
Норматив 2	Неполная разборка снайперской винтовки	не нарушен порядок разборки
Норматив 3	Сборка снайперской винтовки после неполной разборки	не нарушен порядок сборки
Норматив 4	Снаряжение магазина патронами	не более 12
Норматив 5	Разряжание снайперской винтовки	не более 12
	Карабин	
Норматив 1	Изготовка к стрельбе из различных положений: стоя с колена лежа	 не более 6 не более 7 не более 9
Норматив 2	Неполная разборка карабина	не нарушен порядок разборки
Норматив 3	Сборка карабина после неполной разборки	не нарушен порядок сборки
Норматив 4	Снаряжение магазина патронами	не более 10
Норматив 5	Разряжание карабина	не более 12
Норматив 6	Смена магазина из различных положений: стоя с колена лежа	 не более 10 не более 15 не более 20
	Пулемет	
Норматив 1	Изготовка к стрельбе из различных положений: стоя с колена лежа	 не более 8 не более 9 не более 11

1	2	3
Норматив 2	Снаряжение патронами: магазина ленты	 не более 25 не более 40
Норматив 3	Разряжание пулемета	не более 20
Норматив 4	Смена магазина (коробки с лентой) из различных положений: стоя для РПК с колена для РПК лежа для РПК, ПК	 не более 15 не более 18 не более 21

».

46. Дополнить пунктом 337[1] следующего содержания:

«337[1]. При проведении промежуточной аттестации курсанты, слушатели очной формы обучения, а также слушатели, проходящие профессиональную подготовку, выполняют упражнение 5 стрельб из пистолета (цель: грудная фигура с кругами (мишень № 4с) зеленого цвета) с подсчетом попаданий и выбитых очков.».

47. Подпункт 340.2 пункта 340 изложить в следующей редакции:

«340.2. Курсантами, слушателями очной формы обучения при проведении промежуточной аттестации:

Семестр	1 семестр		2 семестр		3 семестр		4 семестр		5 – 10 семестры	
Пол	муж.	жен.	муж.	жен.	муж.	жен.	муж.	жен.	муж.	жен.
Оценка	Количество баллов (сумма трех контрольных упражнений по общей физической подготовке)									
Курсанты, слушатели очной формы обучения, поступившие в образовательные организации высшего образования МВД России по категориям годности к службе в органах внутренних дел «годен к службе» и «годен к службе с незначительными ограничениями»										
отлично	160 и более	145 и более	170 и более	155 и более	180 и более	165 и более	185 и более	175 и более	190 и более	185 и более
хорошо	145 - 159	130 - 144	155 - 169	140 - 154	165 - 179	150 - 164	175 - 184	160 - 174	180 - 189	170 - 184
удовлетворительно	130 - 144	115 - 129	140 - 154	125 - 139	150 - 164	135 - 149	160 - 174	145 - 159	170 - 179	150 - 169
неудовлетворительно	менее 130	менее 115	менее 140	менее 125	менее 150	менее 135	менее 160	менее 145	менее 170	менее 150
Курсанты, слушатели очной формы обучения, поступившие в образовательные организации высшего образования МВД России по категории годности к службе в органах внутренних дел «ограниченно годен»										
отлично	150 и более	140 и более	165 и более	150 и более	175 и более	160 и более	185 и более	170 и более	190 и более	185 и более
хорошо	135 - 149	125 - 139	150 - 164	135 - 149	160 - 174	145 - 159	175 - 184	155 - 169	180 - 189	170 - 184
удовлетворительно	120 - 134	110 - 125	135 - 149	120 - 134	145 - 159	130 - 144	160 - 174	140 - 154	170 - 179	150 - 169
неудовлетворительно	менее 120	менее 110	менее 135	менее 120	менее 145	менее 130	менее 160	менее 140	менее 170	менее 150

».

48. Подпункт 343.4 пункта 343 изложить в следующей редакции:

«343.4. При проверке уровня физической подготовки кандидатов на обучение в образовательных организациях высшего образования МВД России:

Баллы	Подтягивание на перекладине (количество раз)	СКУ (количество раз)	Бег 100 метров (секунд)		Бег (кросс) 1 километр (минут, секунд)	
	юноши	девушки	юноши	девушки	юноши	девушки
1	2	3	4	5	6	7
Категории годности к службе в органах внутренних «годен к службе» и «годен к службе с незначительными ограничениями»						
34	-	-	-	-	менее 3.46	менее 4.03
33	более 29	более 49	менее 12.9	менее 15.1	3.46	4.03
32	29	49	12.9	15.1	3.47	4.04
31	28	48	13.0	15.2	3.48	4.05
30	27	47	13.1	15.3	3.49	4.06
29	26	46	13.2	15.4	3.50	4.07
28	25	45	13.3	15.5	3.51	4.08
27	24	44	13.4	15.6	3.52	4.09
26	23	43	13.5	15.7	3.53	4.10
25	22	42	13.6	15.8	3.54	4.11
24	21	41	13.7	15.9	3.55	4.12
23	20	40	13.8	16.0	3.56	4.13
22	19	39	13.9	16.1	3.57	4.14
21	18	38	14.0	16.2	3.58	4.15
20	17	37	14.1	16.3	3.59	4.16
19	16	36	14.2	16.4	4.00	4.17
18	15	35	14.3	16.5	4.01	4.18
17	14	34	14.4	16.6	4.02	4.19
16	13	33	14.5	16.7	4.03	4.20
15	12	32	14.6	16.8	4.04	4.21
14	11	31	14.7	16.9	4.05	4.22
13	10	30	14.8	17.0	4.06	4.23
12	9	-	-	17.1	4.07	4.24
11	-	29	14.9	17.2	4.08	4.25
10	8	28	15.0	17.3	4.09	4.26
9	-	27	15.1	17.4	4.10	4.27
8	7	26	15.2	17.5	4.11	4.28
7	-	25	15.3	17.6	4.12	4.29
6	6	24	15.4	17.7	4.13	4.30
5	-	23	15.5	17.8	4.14	4.31
4	5	22	15.6	17.9	4.15	4.32
3	-	21	15.7	18.0	4.16	4.33
2	-	20	15.8	18.1	4.17	4.34
1	4	19	15.9	18.2	4.18	4.35
0	менее 4	менее 19	более 15.9	более 18.2	более 4.18	более 4.35
Категория годности к службе в органах внутренних дел «ограниченно годен»						
34	-	-	-	-	менее 3.56	менее 4.28
33	более 28	более 45	менее 13.3	менее 15.5	3.56	4.28
32	28	45	13.3	15.5	3.57	4.29
31	27	-	13.4	15.6	3.58	4.30

1	2	3	4	5	6	7
30	26	44	13.5	15.7	3.59	4.31
29	25	-	13.6	15.8	4.00	4.32
28	24	43	13.7	15.9	4.01	4.33
27	23	-	13.8	16.0	4.02	4.34
26	22	42	13.9	16.1	4.03	4.35
25	21	41	14.0	16.2	4.04	4.36
24	20	40	14.1	16.3	4.05	4.37
23	19	39	14.2	16.4	4.06	4.38
22	18	38	14.3	16.5	4.07	4.39
21	17	37	14.4	16.6	4.08	4.40
20	16	36	14.5	16.7	4.09	4.41
19	15	35	14.6	16.8	4.10	4.42
18	14	34	14.7	16.9	4.11	4.43
17	13	33	14.8	17.0	4.12	4.44
16	12	32	14.9	17.1	4.13	4.45
15	11	31	15.0	17.2	4.14	4.46
14	10	30	15.1	17.3	4.15	4.47
13	9	29	15.2	17.4	4.16	4.48
12	8	28	15.3	17.5	4.17	4.49
11	-	27	15.4	17.6	4.18	4.50
10	7	26	15.5	17.7	4.19	4.51
9	-	25	15.6	17.8	4.20	4.52
8	6	24	15.7	17.9	4.21	4.53
7	-	23	15.8	18.0	4.22	4.54
6	5	22	15.9	18.1	4.23	4.55
5	-	21	16.0	18.2	4.24	4.56
4	4	20	16.1	18.3	4.25	4.57
3	-	19	16.2	18.4	4.26	4.58
2	3	18	16.3	18.5	4.27	4.59
1	2	17	16.4	18.6	4.28	5.00
0	менее 2	менее 17	более 16.4	более 18.6	более 4.28	более 5.00

».

49. В абзаце первом пункта 351, пункте 353 и абзаце первом пункта 372 после слова «служебной,» дополнить словами «морально-психологической,».

50. Пункт 356 дополнить словами «, в том числе для ознакомления указанных сотрудников под подпись».

51. В подпункте 357.1 пункта 357 после слова «Служебной» дополнить словом «, морально-психологической».

52. В подпункте 365.1 пункта 365 после слова «служебной» дополнить словами «и морально-психологической».

53. Абзац первый пункта 367 изложить в следующей редакции:

«367. По служебной и морально-психологической подготовке органу, организации, подразделению МВД России дается оценка на основании индивидуальных оценок сотрудников по служебной и морально-психологической подготовке:».

54. В подпункте 370.1 пункта 370 слова ««отлично», «хорошо» и (или)» исключить.

55. В пункте 375:

55.1. В подпункте 375.1 слова «до 31 декабря» заменить словами «до 20 декабря».

55.2. В подпункте 375.2 слова «до 15 января года, следующего за отчетным,» заменить словами «до 30 декабря текущего года».

56. Пункт 382 изложить в следующей редакции:

«382. Упражнения по общей физической подготовке при проведении текущего контроля успеваемости курсантов, слушателей очной формы обучения, а также слушателей, проходящих профессиональную подготовку, оцениваются по следующим критериям:

Наименование упражнений, пол / Оценка		Отлично	Хорошо	Удовлетворительно	Отлично	Хорошо	Удовлетворительно
1		2	3	4	5	6	7
Курсанты, слушатели очной формы обучения, поступившие в образовательные организации высшего образования МВД России по категориям годности к службе в органах внутренних дел «годен к службе» и «годен к службе с незначительными ограничениями»							
Период обучения		1 семестр			2 семестр		
Подтягивание на перекладине (количество раз)	мужской	9	7 - 8	4 - 6	10	9	7 - 8
Сгибание и разгибание рук в упоре лежа (количество раз)	мужской	38	34 - 37	28 - 33	41	37 - 40	32 - 36
	женский	12	10 - 11	8 - 9	14	12 - 13	9 - 11
Наклоны вперед из положения лежа на спине в течение одной минуты (количество раз)	женский	25	22 - 24	19 - 21	26	24 - 25	21 - 23
Жим гири весом 24 килограмма (количество раз)	мужской	38	34 - 37	28 - 33	41	37 - 40	32 - 36
Поднос прямых ног к перекладине (количество раз)	мужской	7	6	5	10	7 - 9	6
Силовое комплексное упражнение (количество циклов (раз)	мужской	4	3	2	5	4	3
	женский	27 - 29	26	19 - 25	30	27 - 29	26
Сгибание и разгибание рук в упоре на брусьях (количество раз)	мужской	20	18 - 19	15 - 17	23	20 - 22	17 - 19
Челночный бег 10х10 метров (секунд)	мужской	27.0	27.1 - 27.7	27.8 - 30.0	26.6	26.7 - 27.1	27.2 - 28.2
	женский	31.6	31.7 - 32.7	32.8 - 35.7	31.3	31.4 - 31.8	31.9 - 33.5
Челночный бег 4х20 метров (секунд)	мужской	16.5	16.6 - 16.7	16.8 - 17.4	16.3	16.4 - 16.5	16.6 - 16.8

1		2	3	4	5	6	7
Бег 100 метров (секунд)	мужской	13.9 - 14.3	14.4 - 14.8	14.9 - 15.9	13.8	13.9 - 14.3	14.4 - 14.8
	женский	17.1 - 17.5	17.6 - 18.0	18.1 - 18.2	17.0	17.1 - 17.5	17.6 - 18.0
Бег (кросс) на 1 километр (минут, секунд)	мужской	3.45 - 3.59	4.00 - 4.14	4.15 - 4.18	3.44	3.45 - 3.59	4.00 - 4.14
	женский	4.24 - 4.28	4.29 - 4.33	4.34 - 4.35	4.23	4.24 - 4.28	4.29 - 4.33
Бег (кросс) на 3 километра (минут, секунд)	мужской	13.04	13.05 - 13.24	13.25 - 13.54	12.44	12.45 - 13.09	13.10 - 13.34
	женский	16.40	16.41 - 17.01	17.02 - 17.27	16.29	16.30 - 16.50	16.51 - 17.11
Бег (кросс) на 5 километров (минут, секунд)	мужской	24.40	24.41 - 25.10	25.11 - 27.01	24.25	24.26 - 24.41	24.42 - 25.21
Ходьба на лыжах на 5 километров (минут, секунд)	мужской	26.10	26.11 - 26.40	26.41 - 28.01	25.45	25.46 - 26.20	26.21 - 26.55
	женский	34.59	35.00 - 37.29	37.30 - 40.09	33.29	33.30 - 35.59	36.00 - 38.29
Плавание на 100 метров (минут, секунд)	мужской	2.20	2.21 - 2.26	2.27 - 2.40	2.10	2.11 - 2.21	2.22 - 2.30
	женский	2.59	3.00 - 3.10	3.11 - 3.22	2.50	2.51 - 3.04	3.05 - 3.15

Курсанты, слушатели очной формы обучения, поступившие в образовательные организации высшего образования МВД России по категории годности к службе в органах внутренних дел «ограниченно годен»

Период обучения		1 семестр			2 семестр		
Подтягивание на перекладине (количество раз)	мужской	8 - 9	7	2 - 6	10	8 - 9	7
Сгибание и разгибание рук в упоре лежа (количество раз)	мужской	35	30 - 34	25 - 29	40	35 - 39	30 - 34
	женский	12	9 - 11	8	12	11	8 - 10
Наклоны вперед из положения лежа на спине в течение одной минуты (количество раз)	мужской	24	21 - 23	19 - 20	25	23 - 24	20 - 22
Жим гири весом 24 килограмма (количество раз)	мужской	35	30 - 34	25 - 29	40	35 - 39	30 - 34
Поднос прямых ног к перекладине (количество раз)	мужской	6	5	4	8	6 - 7	5
Силовое комплексное упражнение (количество циклов (раз)	мужской	3	2	1	4	3	2
	женский	26 - 27	25	17 - 24	28	26 - 27	25
Сгибание и разгибание рук в упоре на брусьях (количество раз)	мужской	19	16 - 18	14 - 15	21	19 - 20	16 - 18
Челночный бег 10х10 метров (секунд)	мужской	27.3	27.4 - 28.5	28.6 - 31.0	26.8	26.9 - 27.3	27.4 - 28.5
	женский	31.8	31.9 - 33.5	33.6 - 36.9	31.5	31.6 - 32.3	32.4 - 34.5

1		2	3	4	5	6	7
Челночный бег 4х20 метров (секунд)	мужской	16.6	16.7 - 17.0	17.1 - 18.0	16.4	16.5 - 16.6	16.7 - 17.0
Бег 100 метров (секунд)	мужской	14.1 - 14.5	14.6 - 15.0	15.1 - 16.4	14.0	14.1 - 14.5	14.6 - 15.0
	женский	17.3 - 17.7	17.8 - 18.2	18.3 - 18.6	17.2	17.3 - 17.7	17.8 - 18.2
Бег (кросс) на 1 километр (минут, секунд)	мужской	3.51 - 4.05	4.06 - 4.20	4.21 - 4.28	3.50	3.51 - 4.05	4.06 - 4.20
	женский	4.26 - 4.30	4.31 - 4.39	4.40 - 5.00	4.25	4.26 - 4.30	4.31 - 4.39
Бег (кросс) на 3 километра (минут, секунд)	мужской	13.19	13.20 - 13.44	13.45 - 14.09	12.54	12.55 - 13.19	13.20 - 13.44
	женский	16.50	16.51 - 17.11	17.12 - 17.47	16.35	16.36 - 16.56	16.57 - 17.17
Бег (кросс) на 5 километров (минут, секунд)	мужской	25.00	25.01 - 26.00	26.01 - 31.00	24.30	24.31 - 25.00	25.01 - 26.00
Ходьба на лыжах на 5 километров (минут, секунд)	мужской	26.30	26.31 - 27.30	27.31 - 31.30	26.00	26.01 - 25.00	26.31 - 27.30
	женский	35.59	36.00 - 38.29	38.30 - 40.59	34.29	34.30 - 36.59	37.00 - 39.29
Плавание на 100 метров (минут, секунд)	мужской	2.25	2.26 - 2.35	2.36 - 2.55	2.15	2.16 - 2.25	2.26 - 2.35
	женский	3.04	3.05 - 3.15	3.16 - 3.24	2.55	2.56 - 3.09	3.10 - 3.20

Курсанты, слушатели очной формы обучения, поступившие в образовательные организации высшего образования МВД России по категориям годности к службе в органах внутренних дел «годен к службе» и «годен к службе с незначительными ограничениями»

Период обучения		3 семестр			4 семестр		
Подтягивание на перекладине (количество раз)	мужской	11	10	8 - 9	12	11	9 - 10
Сгибание и разгибание рук в упоре лежа (количество раз)	мужской	43	40 - 42	35 - 39	44 и более	42 - 43	38 - 41
	женский	15	12 - 14	11	17	14 - 16	12 - 13
Наклоны вперед из положения лежа на спине в течение одной минуты (количество раз)	женский	28	25 - 27	23 - 24	30	27 - 29	25 - 26
Жим гири весом 24 килограмма (количество раз)	мужской	43	40 - 42	35 - 39	44	42 - 43	38 - 41
Поднос прямых ног к перекладине (количество раз)	мужской	12	8 - 11	6 - 7	14	11 - 13	7 - 10
Силовое комплексное упражнение (количество циклов (раз)	мужской	5	4	3	6	5	4
	женский	31	28 - 30	26 - 27	34	30 - 33	27 - 29
Сгибание и разгибание рук в упоре на брусьях (количество раз)	мужской	25	21 - 24	19 - 20	27	24 - 26	20 - 23

1		2	3	4	5	6	7
Челночный бег 10х10 метров (секунд)	мужской	26.4	26.5 - 26.8	26.9 - 27.3	26.3	26.4	26.5 - 27.0
	женский	31.0	31.1 - 31.5	31.6 - 32.3	30.6	30.7 - 31.2	31.3 - 31.6
Челночный бег 4х20 метров (секунд)	мужской	16.1	16.2 - 16.5	16.6 - 16.7	16.0	16.1 - 16.2	16.3 - 16.5
Бег 100 метров (секунд)	мужской	13.5	13.6 - 14.0	14.1 - 14.5	13.3	13.4 - 13.6	13.7 - 14.2
	женский	16.7	16.8 - 17.2	17.3 - 17.7	16.3	16.4 - 16.9	17.0 - 17.3
Бег (кросс) на 1 километр (минут, секунд)	мужской	3.32	3.33 - 3.50	3.51 - 4.05	3.27	3.28 - 3.36	3.37 - 3.56
	женский	4.20	4.21 - 4.25	4.26 - 4.30	4.16	4.17 - 4.22	4.23 - 4.26
Бег (кросс) на 3 километра (минут, секунд)	мужской	12.29	12.30 - 12.54	12.55 - 13.19	12.19	12.20 - 12.34	12.35 - 13.04
	женский	16.14	16.15 - 16.35	16.36 - 16.56	15.54	15.55 - 16.24	16.25 - 16.40
Бег (кросс) на 5 километров (минут, секунд)	мужской	24.19	24.20 - 24.30	24.31 - 24.56	24.14	24.15 - 24.20	24.21 - 24.40
Ходьба на лыжах на 5 километров (минут, секунд)	мужской	25.29	25.30 - 26.00	26.01 - 26.26	25.14	25.15 - 25.30	25.31 - 26.10
	женский	31.59	32.00 - 34.29	34.30 - 36.59	29.59	30.00 - 32.59	33.00 - 34.59
Плавание на 100 метров (минут, секунд)	мужской	2.04	2.05 - 2.15	2.16 - 2.25	1.59	2.00 - 2.05	2.06 - 2.20
	женский	2.44	2.45 - 2.55	2.56 - 3.09	2.34	2.35 - 2.49	2.50 - 2.59

Курсанты, слушатели очной формы обучения, поступившие в образовательные организации высшего образования МВД России по категории годности к службе в органах внутренних дел «ограниченно годен»

Период обучения		3 семестр			4 семестр		
Подтягивание на перекладине (количество раз)	мужской	11	9 - 10	8	12	11	9 - 10
Сгибание и разгибание рук в упоре лежа (количество раз)	мужской	42	38 - 41	34 - 37	44	42 - 43	38 - 41
	женский	14	12 - 13	10 - 11	16	14 - 15	12 - 13
Наклоны вперед из положения лежа на спине в течение одной минуты (количество раз)	женский	27	25 - 26	22 - 24	29	26 - 28	24 - 25
Жим гири весом 24 килограмма (количество раз)	мужской	42	38 - 41	34 - 39	44	42 - 43	38 - 41
Поднос прямых ног к перекладине (количество раз)	мужской	11	7 - 10	6	14	11 - 13	7 - 10
Силовое комплексное упражнение (количество циклов (раз)	мужской	5	4	3	6	5	4
	женский	30	28 - 29	26 - 27	32	30 - 31	27 - 29

1		2	3	4	5	6	7
Сгибание и разгибание рук в упоре на брусьях (количество раз)	мужской	24	20 - 23	18 - 19	27	24 - 26	20 - 23
Челночный бег 10х10 метров (секунд)	мужской	26.4	26.5 - 27.0	27.1 - 27.7	26.3	26.4	26.5 - 27.0
	женский	31.2	31.3 - 31.6	31.7 - 32.7	30.8	30.9 - 31.3	31.4 - 31.8
Челночный бег 4х20 метров (секунд)	мужской	16.2	16.3 - 16.5	16.6 - 16.7	16.0	16.1 - 16.2	16.3 - 16.5
Бег 100 метров (секунд)	мужской	13.6	13.7 - 14.2	14.3 - 14.6	13.3	13.4 - 13.6	13.7 - 14.2
	женский	16.9	17.0 - 17.3	17.4 - 17.8	16.5	16.6 - 17.0	17.1 - 17.5
Бег (кросс) на 1 километр (минут, секунд)	мужской	3.36	3.37 - 3.56	3.57 - 4.08	3.27	3.28 - 3.36	3.37 - 3.56
	женский	4.22	4.23 - 4.26	4.27 - 4.31	4.18	4.19 - 4.23	4.24 - 4.28
Бег (кросс) на 3 километра (минут, секунд)	мужской	12.34	12.35 - 13.04	13.05 - 13.24	12.19	12.20 - 12.34	12.35 - 13.04
	женский	16.24	16.25 - 16.40	16.41 - 17.01	16.04	16.05 - 16.29	16.30 - 16.50
Бег (кросс) на 5 километров (минут, секунд)	мужской	24.20	24.21 - 24.40	24.41 - 25.10	24.14	24.15 - 24.20	24.21 - 24.40
Ходьба на лыжах на 5 километров (минут, секунд)	мужской	25.30	25.31 - 26.10	26.11 - 26.40	25.14	25.15 - 25.30	25.31 - 26.10
	женский	32.59	33.00 - 34.59	35.00 - 37.29	30.59	31.00 - 33.29	33.30 - 35.59
Плавание на 100 метров (минут, секунд)	мужской	2.05	2.06 - 2.20	2.21 - 2.26	1.59	2.00 - 2.05	2.06 - 2.20
	женский	2.49	2.50 - 2.59	3.00 - 3.10	2.39	2.40 - 2.50	2.51 - 3.04
Категория обучающихся, период обучения		Курсанты, слушатели очной формы обучения, поступившие в образовательные организации высшего образования МВД России по категориям годности к службе в органах внутренних дел «годен к службе», «годен к службе с незначительными ограничениями» и «ограниченно годен» (5 - 10 семестры)			Слушатели, проходящие профессиональную подготовку		
Подтягивание на перекладине (количество раз)	мужской	13	11 - 12	10	8	7	6
Сгибание и разгибание рук в упоре лежа (количество раз)	мужской	45	43 - 44	41 - 42	35	30 - 34	25 - 29
	женский	19	16 - 18	12 - 15	12	9 - 11	8
Наклоны вперед из положения лежа на спине в течение одной минуты (количество раз)	женский	31	29 - 30	25 - 28	24	21 - 23	19 - 20

1		2	3	4	5	6	7
Жим гири весом 24 килограмма (количество раз)	мужской	45	43 - 44	41 - 42	35	30 - 34	25 - 29
Поднос прямых ног к перекладине (количество раз)	мужской	15	12 - 14	10 - 11	6	5	4
Силовое комплексное упражнение (количество циклов (раз)	мужской	6	5	4	3	2	1
	женский	36	32 - 35	28 - 31	27	26	24 - 25
Сгибание и разгибание рук в упоре на брусьях (количество раз)	мужской	29	25 - 28	23 - 24	19	16 - 18	14 - 15
Челночный бег 10х10 метров (секунд)	мужской	26.2	26.3 - 26.4	26.5 - 26.6	27.3	27.4 - 28.5	28.6 - 31.0
	женский	30.3	30.4 - 30.8	30.9 - 31.5	31.8	31.9 - 33.5	33.6 - 36.9
Челночный бег 4х20 метров (секунд)	мужской	15.9	16.0 - 16.1	16.2 - 16.3	16.6	16.7 - 17.0	17.1 - 18.0
Бег 100 метров (секунд)	мужской	13.1	13.2 - 13.5	13.6 - 13.8	14.5	14.6 - 15.0	15.1 - 15.5
	женский	16.0	16.1 - 16.5	16.6 - 17.2	17.5	17.6 - 18.0	18.1 - 18.6
Бег (кросс) на 1 километр (минут, секунд)	мужской	3.22	3.23 - 3.32	3.33 - 3.44	4.05	4.06 - 4.20	4.21 - 4.35
	женский	4.13	4.14 - 4.18	4.19 - 4.25	4.28	4.29 - 4.33	4.34 - 5.09
Бег (кросс) на 3 километра (минут, секунд)	мужской	12.04	12.05 - 12.29	12.30 - 12.44	13.19	13.20 - 13.44	13.45 - 14.09
	женский	15.39	15.40 - 16.04	16.05 - 16.35	16.50	16.51 - 17.11	17.12 - 17.47
Бег (кросс) на 5 километров (минут, секунд)	мужской	24.09	24.10 - 24.19	24.20 - 24.25	25.00	25.01 - 26.00	26.01 - 31.00
Ходьба на лыжах на 5 километров (минут, секунд)	мужской	24.59	25.00 - 25.29	25.30 - 25.45	26.30	26.31 - 27.30	27.31 - 31.30
	женский	29.14	29.15 - 30.59	31.00 - 34.29	35.59	36.00 - 38.29	38.30 - 40.59
Плавание на 100 метров (минут, секунд)	мужской	1.54	1.55 - 2.04	2.05 - 2.10	2.25	2.26 - 2.35	2.36 - 2.55
	женский	2.25	2.26 - 2.39	2.40 - 2.55	3.04	3.05 - 3.15	3.16 - 3.24

».

57. В пункте 386:

57.1. В подпункте 386.1 слова «3 – 5 курсов» заменить словами «2 – 5 курсов».

57.2. В подпункте 386.1.1 слова «на 3 курсе» заменить словами «на 2 и 3 курсе».

58. В пунктах 387 и 388 слова «3 – 5 курсов» заменить словами «2 – 5 курсов».

59. Подпункт 395.1 пункта 395 изложить в следующей редакции:

«395.1. Подпунктом 326.2 пункта 326, пунктами 333 и 334 настоящего Порядка – по огневой подготовке.».

60. Сведения о количестве поданных заявлений (рапортов) кандидатами на обучение в образовательные (научные) организации МВД России (приложение № 3) изложить в новой редакции согласно приложению № 1 к настоящему Перечню.

61. Дополнить приложением № 6^1 согласно приложению № 2 к настоящему Перечню.

62. Образцы мишеней (приложение № 7) дополнить следующими рекомендуемыми образцами мишеней:

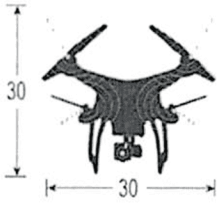

Фигура БВС
(мишень № 14а)

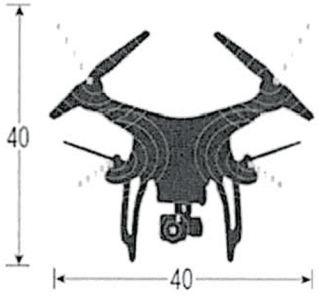

Фигура БВС
(мишень № 14б)

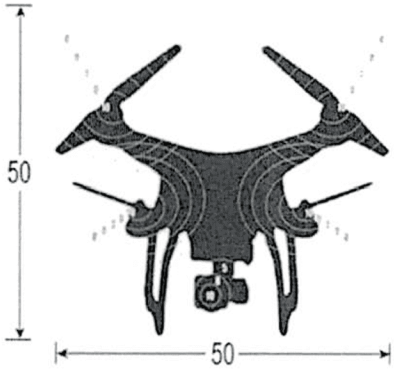

Фигура БВС
(мишень № 14в)

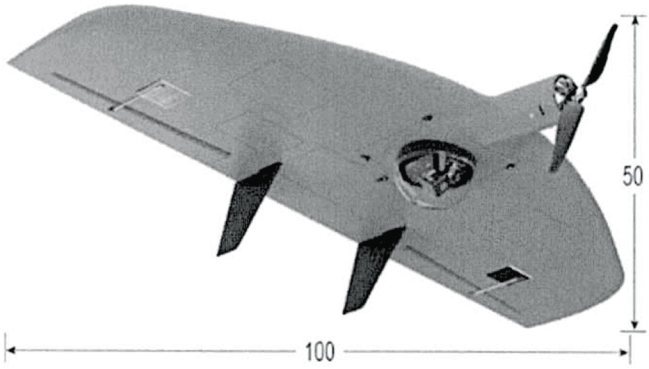

Макет БВС самолетного типа
(мишень № 15)

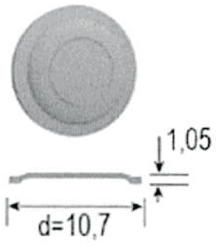

Тарелка «Бату»
(мишень № 16)

Приложение № 1
к Перечню изменений, вносимых в Порядок организации подготовки кадров для замещения должностей в органах внутренних дел Российской Федерации, утвержденный приказом МВД России от 2 февраля 2024 г. № 44

«Приложение № 3
к Порядку организации подготовки кадров для замещения должностей в органах внутренних дел Российской Федерации

Рекомендуемый образец

СВЕДЕНИЯ
о ходе выполнения предельных цифр приема
в образовательные (научные) организации МВД России

_____
(наименование органа, организации, подразделения МВД России (за исключением подчиненного территориальному органу МВД России)

Наименование образовательной (научной) организации МВД России	Код и наименование специальности (направления подготовки)									
	Наименование специализации (направленность образовательной программы)									
	Количество мест по предельным цифрам приема в образовательные (научные) организации МВД России		Принято заявлений о поступлении на обучение (из них в рамках установленной квоты, отдельной квоты)		Направлено для прохождения медицинского освидетельствования		Оформлено материалов изучения кандидатов на обучение (учебных дел)		Направлено в образовательные (научные) организации материалов изучения кандидатов на обучение (учебных дел)	
	очная форма	заочная форма	очная форма	заочная форма	очная форма	заочная форма	очная форма	заочная форма	очная форма	заочная форма

».

Приложение № 2
к Перечню изменений, вносимых в Порядок организации подготовки кадров для замещения должностей в органах внутренних дел Российской Федерации, утвержденный приказом МВД России от 2 февраля 2024 г. № 44

«Приложение № 6[1]
к Порядку организации подготовки кадров для замещения должностей в органах внутренних дел Российской Федерации

Рекомендуемый образец

СВЕДЕНИЯ
о назначении выпускников Академии управления МВД России, прибывших для дальнейшего прохождения службы (проходящих службу) после получения образования в 20___ году

_____
(наименование органа, организации, подразделения МВД России (за исключением подчиненного территориальному органу МВД России)

№ п/п	Специальное звание	Фамилия, имя, отчество (при наличии)	Должность, замещаемая до поступления	Орган, организация, подразделение МВД России, в котором (которой) проходил службу до поступления	Должность, на которую был назначен по окончании	Орган, организация, подразделение МВД России, в который (которую) был распределен по окончании очной формы обучения (проходит службу по окончании заочной формы обучения)

».